工艺	总图	电气
设备	建筑	热力
外管	结构	暖通
环保	自控	给排水

车档
距车档25米
42000
6000
6000
6000
6000
6000
6000
6000
500
4000
500
1435
1300
2000
3999
8000
2000
B
A
C
B
1
2
3
4
5
6
7
8
喷淋洗眼器
喷淋洗眼器
喷淋洗眼器
PF.EL3.500
P902A
POSEL0.200
卸磷泵
P902B
POSEL0.200
卸磷泵
P902C
POSEL0.200
卸磷泵
P902D
POSEL0.200
卸磷泵
碱液提升泵
P-904
EL0.200
溶碱槽
V-903
EL-0.500
GC01
集水井
EL-0.500
阀门井
EL-0.800
P901
POSEL0.200
V901
POSEL0.200
热水循环罐
集水池
EL-1.500
集水池
EL-1.500
P903
POSEL0.200
尾气洗涤系统
X-902
POSEL0.200
6000
250
鹤管
X-901A
鹤管
X-901B
EL±0.000
地磅W-901A
地磅W-901B
埋地管道 坡度3‰
DN150-EL-0.300
1000
3000
5500
2000
1850
1650
1
2
3
4
18000
5000
18000
8000
场地原有地沟
21°北

图 例

⊙	洗眼淋浴器
◕	消防栓
3‰ ◺	坡度
⊗	有毒气体检测报警仪

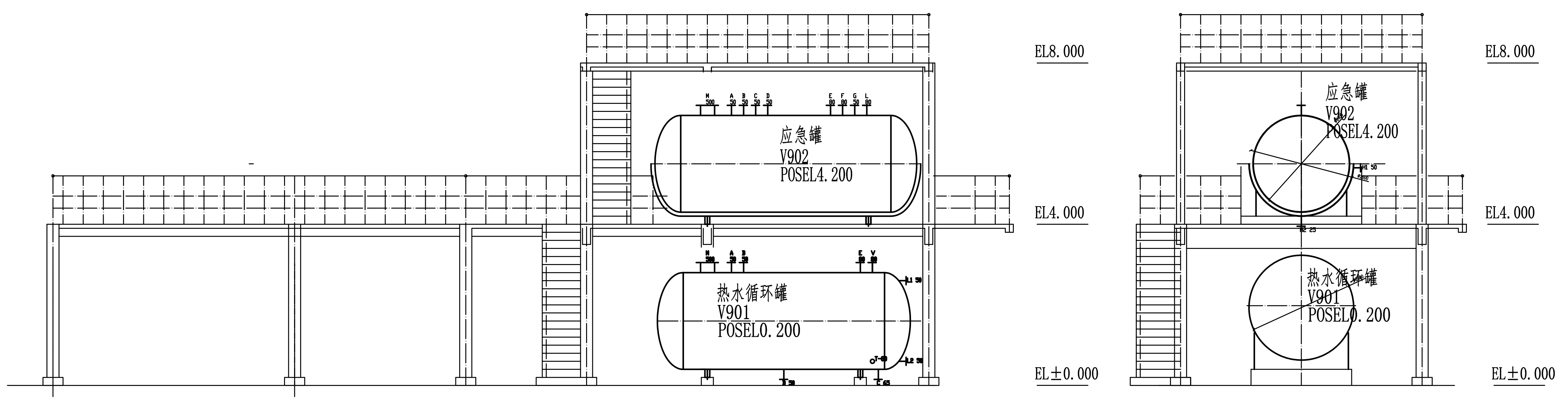
应急罐
V902
POSEL4.200
热水循环罐
V901
POSEL0.200
EL8.000
EL4.000
EL±0.000
应急罐
V902
POSEL4.200
热水循环罐
V901
POSEL0.200
EL8.000
EL4.000
EL±0.000

设备立面布置图

EL4.000平台

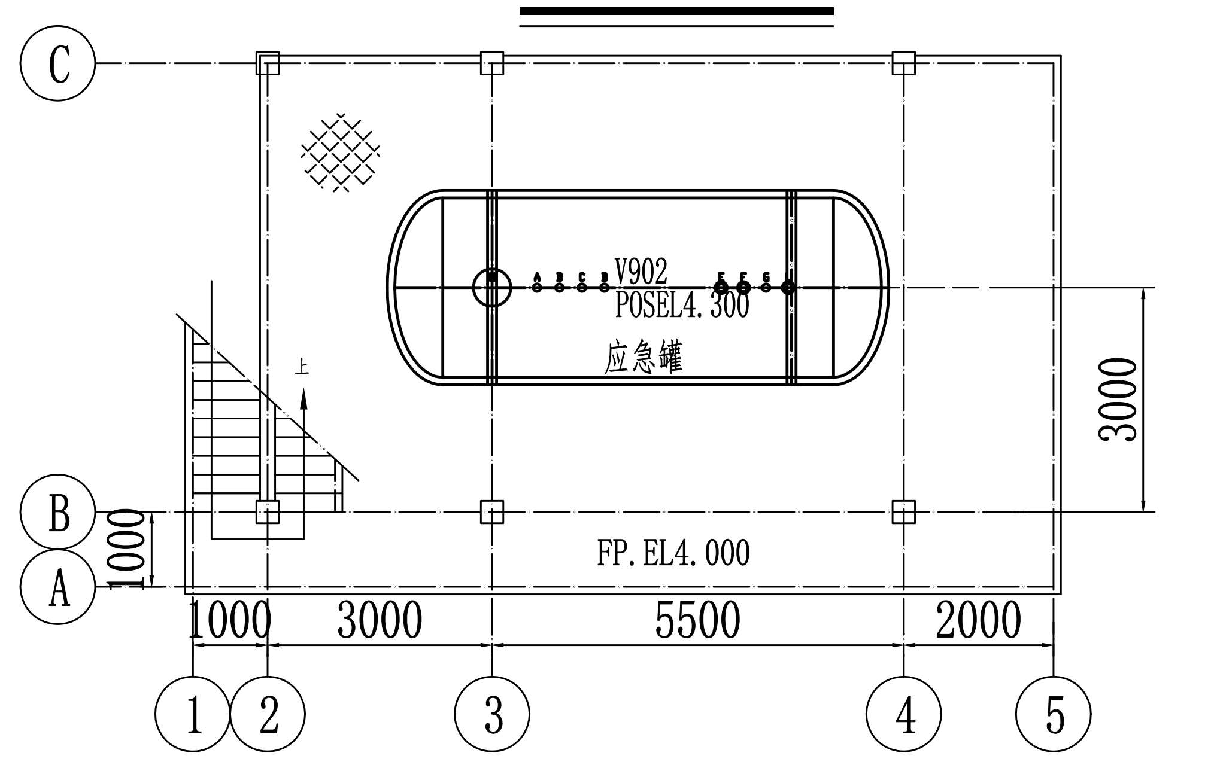
C
B
A
1000
V902
POSEL4.300
应急罐
FP.EL4.000
3000
1000
3000
5500
2000
1
2
3
4
5

EL8.000平台

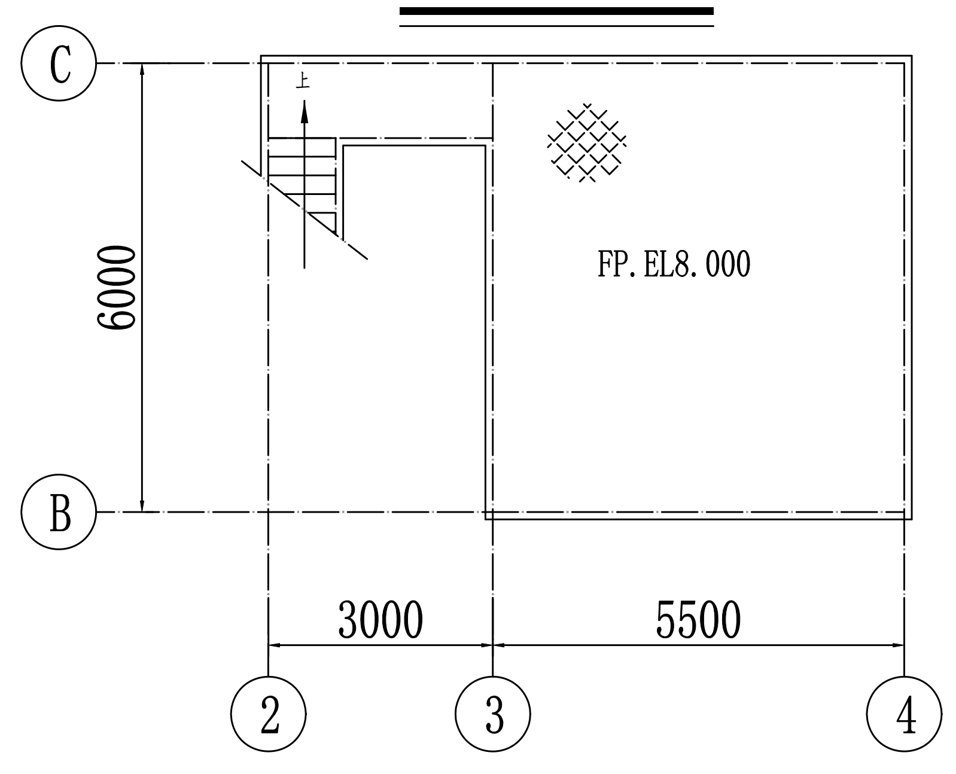
C
B
6000
FP.EL8.000
3000
5500
2
3
4

注：本文件版权归SOPO所有，除非得到SOPO书面授权，否则本文件的任何内容均不得复制或泄露给其他个人和团体或用于其他目的。
THIS DOCUMENT IS THE PROPERTY OF SOPO.NO PART OF THIS DOCUMENT SHALL BE REPRODUCED OR DISCLOSED TO OTHERS OR USED FOR ANYPURPOSE WHATSOEVTR EXCEPT WITH THE PRIOR WRITTEN PERMISSION OF SOPO.

江苏索普工程科技有限公司 Jiangsu SOPO Engineering Technology CO. LTD.				2024 镇江 ZHENJIANG	镇江海纳川公铁运输有限公司 黄磷（罐装）铁路到达接卸物流项目
设计人 DESIGNED		2025.1.8	设备布置图	主项名称 UNIT	黄磷接卸装置
校核人 CHECKED		2025.1.8		设计阶段 PHASE	施工图
审核人 REVIEW		2025.1.8		图号 DWG NO.	202403-08P05-01/0
审定人 APPROVT				版 本 REV.	0
专业负责人 DISCIPLINE					
项目负责人 MANAGER			专业 SPECI. 工艺 比 例 SCALE 1:100	第 1 张 SHEET	共 1 张 TOT.