江苏索普工程科技有限公司 Jiangsu SOPO Engineering Technology CO. LTD.						2025 镇江 ZHENJIANG	江苏索普新材料科技有限公司 醋酸乙烯及EVA一体化项目（一期工程）
设计人 DESIGNED			电气图纸目录			主项名称 UNIT	装置机柜间
校核人 CHECKED						设计阶段 PHASE	施工图
审核人 REVIEW						图号 DWG NO.	202301-49-D00/0
审定人 APPROVE						版本 REV.	0
专业负责人 DISCIPLINE							
项目负责人 MANAGER			专业 SPECI.	电气	比例 SCALE	1：100	第 张 SHEET 共 张 TOT.

序号	图号	图纸名称	图幅	张数	备注
1	202310-49-D00/0	电气图纸目录	A4	1	
2	202310-49-D01/0	电气材料表	A4	3	
3	202310-49-D02/0	设计说明及图例	A1	1	
4	202310-49-D03/0	照明配电箱AL1系统图　照明平面布置图	A1	1	
5	202310-49-D04/0	疏散应急照明配电箱系统图疏散应急照明平面图	A1	1	
6	202310-49-D05/0	小动力配电箱AL2系统图　小动力平面布置图	A1	1	
7	202310-49-D06/0	火灾报警系统图　火灾报警平面布置图	A1	1	
8	202310-49-D07/0	一层防静电接地平面图	A1	1	

江苏索普工程科技有限公司 Jiangsu SOPO Engineering Technology CO. LTD.							2025 镇江 ZHENJIANG	江苏索普新材料科技有限公司 醋酸乙烯及EVA一体化项目（一期工程）
设计人 DESIGNED			电气材料表				主项名称 UNIT	装置机柜间
校核人 CHECKED							设计阶段 PHASE	施工图
审核人 REVIEW							图号 DWG NO.	202310-49- D01/0
审定人 APPROVE							版本 REV.	0
专业负责人 DISCIPLINE								
项目负责人 MANAGER			专业 SPECI.	电气	比例 SCALE	-	第 1张 SHEET	共 张 TOT.

序号	名 称	规格、型号或标准号	单 位	数 量	备 注
1	AL2小动力配电箱	非标	台	1	见图:202310-49-D05/0
2	AL1照明配电箱	非标	台	1	见图:202310-49-D03/0
3	A型应急照明集中电源箱	SW-D-0.5kVA-728	台	1	见图:202310-49-D04/0
4					
5	单联单控翘板式暗开关	250V,10A (IP65)	套	4	
6					
7	LED嵌入式格栅灯	220V 36W（规格600x600，配电子整流器）	套	27	或平板灯
8	防爆LED嵌入式格栅灯	220V 36W（规格600x600，配电子整流器）	套	4	或平板灯 dIICT4 IP65
9					
10	A型LED安全出口指示灯	36V 1W(消防认证）	套	3	
11	A型LED疏散指示灯(单向)	36V 1W(消防认证）	套	4	
12	壁挂式A型LED消防应急灯	36V 10W(消防认证）	套	10	
13	A型防爆LED安全出口指示灯	36V 1W(消防认证）	套	1	（Ex dIICT4）
14	壁挂式A型防爆LED消防应急灯	36V 1W(消防认证）	套	1	（Ex dIICT4）
15					
16	单相二眼三眼暗插座	250V 10A (IP65)	个	6	
17	三相空调插座	440V 32A (IP65)	个	2	
18					
19	消防控制系统		套	1	利用原公司消防系统
20	接线端子箱	GST-JX303	个	1	挂墙安装下沿距地1.5米
21	感烟探测器	JTY-GM-GST9611	套	2	防护等级IP65
22	声光报警器	HX-100B/T	套	3	防护等级IP65
23	手动报警按钮	J-SAM-GST9121	套	3	防护等级IP65
24	总线制消防电话	根据原消防系统配	套	1	防护等级IP65
25	消防广播	YXJ3-4A	套	2	防护等级IP65
26	防爆感烟探测器	JTY-GM-GST9611（Ex dIICT4）	套	1	防护等级IP65
27	防爆消防广播	YXJ3-4A（Ex dIICT4）	套	1	防护等级IP65

说明：1.消防产品请先确定是否匹配原消防系统后再做采购。2、未列出辅材，请施工单位根据需要，自行考虑。

2.所用电器防护等级:室内不低于IP34，地插不低于IP55，室外不低于IP65，防腐：户内不低于F1，户外不低于WF1。

江苏索普工程科技有限公司 Jiangsu SOPO Engineering Technology CO. LTD.							2025 镇江 ZHENJIANG	江苏索普新材料科技有限公司 醋酸乙烯及EVA一体化项目（一期工程）
设计人 DESIGNED			电气材料表				主项名称 UNIT	装置机柜间
校核人 CHECKED							设计阶段 PHASE	施工图
审核人 REVIEW							图号 DWG NO.	202310-49- D01/0
审定人 APPROVE							版本 REV.	0
专业负责人 DISCIPLINE								
项目负责人 MANAGER			专业 SPECI.	电气	比例 SCALE	-	第 2张 SHEET	共 张 TOT.

序号	名 称	规格、型号或标准号	单 位	数 量	备 注
28	局部等电位连接箱	HFD1-LEB	套	1	
29					
30	热镀锌扁钢	-40x4	米	172	
31	热镀锌扁钢	-25x4	米		数量按实
32	热镀锌角钢	L50x50x5	根	3	接地极，每根2.5m
33					
34	电力电缆	ZR-YJV-0.6/1kV-5x10mm²	米		数量按实
35	电力电缆	ZR-YJV-0.6/1kV-5x6mm²	米		数量按实
36	阻燃铜芯电缆	ZBN-BV-450/750V, 5x4mm²	米	50	
37	阻燃铜芯电缆	ZBN-BV-450/750V, 3x2.5mm²	米	160	
38					
39	阻燃耐火双色双绞软铜线	ZBN-RVS-2x1.5mm²	米		数量按实
40	消防电话总线	WDZBN-BYJ-3x1.5mm²	米		数量按实
41	电源支线	ZBN-BV-2x2.5mm²	米		数量按实
42	消防电缆	NH-KVVP-8X2.5mm²	米		数量按实
43					
44					
45					
46					
47					
48					
49					
50					
51					
52					
53					
54					

说明：1.消防产品请先确定是否匹配原消防系统后再做采购。2、未列出辅材，请施工单位根据需要，自行考虑。

2.所用电器防护等级:室内不低于IP34，地插不低于IP55，室外不低于IP65，防腐：户内不低于F1，户外不低于WF1。

电气 热力 暖通 给排水 总图 建筑 结构 自控 工艺 设备 外管 环保

施工说明

一.设计依据: 1.《民用建筑电气设计标准》GB51348-2019; 2.《建筑照明设计标准》GB50034-2024; 3.《低压配电设计规范》GB50054-2011;
4.《建筑物防雷设计规范》GB50057-2010; 5.《火灾自动报警系统设计规范》GB50116-2013;6.《建筑设计防火规范》GB50016-2014(2018版）;7.《爆炸和火灾危险环境电力装置设计规范》GB50058-2014;8.《工业企业电气设备抗震设计规范》GB50556-2010;
9.《消防应急照明和疏散指示系统技术标准》GB51309-2018;10.《建筑节能与可再生能源利用通用规范》GB55015-2021;11.《建筑防火通用规范》GB55037-2022；12.《建筑电气与智能化通用规范》GB 55024-2022 13.甲方委托书及初步设计;14.其它专业提供的设计条件.

二.设计范围: 1.动力.照明配电设计;2.防雷.接地设计;3.火灾报警设计;

三.环境特征: 1.本项目装置机柜间，在原建筑内改建，丁类建筑； 2.电器防护等级室内不低于IP32，室外不低于IP65.

四.配电系统: 1.本项目配电箱电源引自公司低压电房配电柜，供给电压380/220V,使用电压380/220V。第二电源取自消防电源。
2.本项目除疏散及应急照明为二级负荷,其它为三级负荷。
3.本建筑疏散及应急照明由设置在本配电房内的非集中应急照明电源箱供给,本区域疏散、应急照明最少持续供电时间≥45min；备用照明持续照明不少于180min.
4.配电线路漏电保护装置的动作时间终级保护不应大于0.1s，上一级保护不应大于0.3s。
5.弱电电缆由室外引入建筑时，需选用适配的信号浪涌保护器。
6.消防应急照明及疏散指示系统紧急启动后，蓄电池供电持续供电时间时间大于180min;
7.应急照明集中电源的输入及输出回路不应装设剩余电流动作保护器，输出回路严禁接入系统以外的开关装置、插座及其他负载。

五.照明: 1.照明灯具光源主要采用LED灯.灯具的功率因数要求达到0.9以上.
2.灯具出口光形式采用开敞式.灯具效率75%.照度(Lx)和照明功率密度(LPD)见平面图上标注.
3.灯具的控制,生产区采用配电箱集中控制.
4.消防灯具均采用LED灯源,并应符合现行国家标准《消防应急灯具》GB12945和《消防安全标志》GB13495的有关规定.
5.消防灯具采用电压不大于36V A型灯具，电源采用集中性电源。
6.疏散走道的疏散照明的地面最低水平照度不应低于3.0lx；楼梯间的疏散照明的地面最低水平照度不应低于10.0lx。

六.导线及敷设: 1.本项目的动力配电线路和照明主干线采用电缆穿管敷设至用电设备;照明线路采用BV-450/750V型塑铜线；疏散和应急照明线路、火灾报警线路、联动控制线路及其电源线路均采用ZBN导线或电缆穿镀锌钢管明敷或暗敷至用电设备。同一线路应选择不同颜色的绝缘导线或电缆，阻燃型电缆及导线的阻燃、耐火级别为B2级。
2.消防设备配电线路穿管暗敷时,应穿管敷设在不燃烧体结构内且保护层厚度不应小于30mm;当线路明敷时（包括敷设在吊顶内）应穿金属导管或采用封闭式金属槽盒保护，其表面要涂防火涂料；非消防配电线路穿保护管在楼板、墙体、柱内暗敷时其表面混凝土覆盖层不应小于15mm。不同电压等级的电缆(应急照明与其他照明的电缆）不应穿入同一根保护管内，当合用同一线槽时，线槽应需板分隔。
3.BV和ZBN-BV-450/750V型塑铜线2.5mm 穿管规格: 2~3根穿SC15,4~5根穿SC20,6~7根穿SC25。详见配电系统图。
4.配电线路每距15m处以及接入设备时，在钢管引入设备450mm以内应用纤维作为填充，填充层厚度大于钢管内径。
5.所有电缆、桥架、金属线槽及封闭式母线在穿越不同防火分区楼板、隔墙时用不燃烧体封堵。
6.供隔离密封用的连接部件,不应作为导线的连接或分线用.
7.电缆直接埋地敷设时，沿同一路径敷设的电缆数量不宜超过6根，室外直接埋地敷设的深度不应小于700mm。

七.设备安装: 1.动力配电箱,灯具.开关.插座等设备安装方式及高度除图中注明外见图例说明.
2.开关、插座和照明灯具靠近可燃物时，应采取隔热、散热等防火措施。
3.各类电气设备应可靠地固定在基础或支座上，且应满足GB50556-2010《工业企业电气设备抗震设计规范》内的相关要求。

八.防雷.接地: 1.因为装置机柜间改造，在原建筑内进行，丁类火灾危险建筑，防雷利旧，本次不涉及;
2.低压配电系统的接地型式采用 TN-S系统,进线总电源配电箱的进线开关的下端加装适配的浪涌保护器SPD.
3.电源进入建筑物处利用原建筑设立的总等电位联结端子箱MEB,进线配电箱PE母线,进入建筑物内的金属管道作总等电位联结.
4.所有正常情况下不带电的电气设备金属外壳均应可靠接地,每段电缆桥架全长要求不少于2处接地.
5.防雷接地、电气保护接地、防静电接地以及弱电接地采用共用接地装置,接地电阻小于等于1欧姆.
6.本次改造的机柜间及UPS间,单独设立接地系统，设置局部等电位连接箱1只，接地电阻小于等于4欧姆.详见图202310-49-D07/0

九.火灾报警: 1.本建筑利用办公楼内设置的消防控制室内的控制器，属于集中式火灾报警系统；本区域配置接线端子箱挂墙安装下沿距地1.5米,本区域所有消防信号接入其中；通过接线端子利用数据总线接入原厂区消防控制室；
2.通道及出口设有手动报警按钮,出口设声光报警器,手动报警按钮距地1.5米,声光报警器距地2.5米.
3.火灾报警线路室内采用导线穿镀锌管暗敷或沿墙,柱,平顶明敷,埋地暗敷,当线路穿管暗敷时,应敷设在不燃烧体结构内且保护层厚度不应小于30mm;当线路穿镀锌钢管明敷时,其镀锌钢管要涂防火涂料.
4.本系统总线上应设置短路隔离器，每只总线短路隔离器保护的火灾探测器、手动火灾报警按钮和模块等消防设备的总数不应超过32点；总线穿越防火分区时应在穿越处设置总线短路隔离器。
5.从接线盒、线槽等处引到探测器底座盒、控制设备盒、扬声器箱的线路，均应加金属保护管保护。
6.采用穿管水平敷设时，除报警总线外，不同防火分区的线路不应穿入同一根管内.
7.不同电压等级的电缆不应穿入同一根保护管内，当合用同一线槽时，线槽应有隔板分隔。
8.进出本建筑物及消防控制室的各种电子信息传输电缆的屏蔽外层及其金属护套管均应做等电位接地连接。信号电缆内芯线相应端口应安装适配的线路浪涌保器。
9.报警区域设置的火灾警报器，其声压级不应小于60dB；在环境噪声大于60dB的场所，其声压级应高于背景噪声15dB。
10.消防联动控制器应具有切断火灾区域及相关区域的非消防电源的功能，当需要切断正常照明时，需在自动喷淋系统、消火栓系统动作前切断。
11.消防应急广播与普通广播或背景音乐广播合用时，应具有强制切入消防应急广播的功能。
12.应急广播应能接收联动控制或手动火灾报警按钮信号直接控制进行广播
13.火灾探测器的传输线路，宜选择不同颜色的绝缘导线或电缆。
14.此系统的施工设计由专业承包安装公司做深化设计后进行安装。

十.其它: 1.配电柜.箱.控制按钮箱.灯具.开关.插座等设备及配电线路.桥架现场施工时可根据现场实际情况
2.本说明未详之处须严格按电气安装施工规范进行施工,施工中应与相关专业密切配合.
3.凡与施工有关而又未说明之处，参见国家、地方标准图集。
4.本工程所选设备、材料，必须具有国家级检测中心的检测合格证书(3C认证)；必须满足与产品相关的国家标准；供电产品、消防产品应具有入网许可证。
5.配管线路过长时，中间须设过路盒；所有管线过伸缩缝需设补尝装置，所有进出电缆沟的管线须设防水套管。
6.本工程所有各系统须经当地消防等有关主管部门审核批准后方可施工.

十一.图例说明：

序号	图例	名称	规格及型号	安装方式	备注
1	AL1	照明配电箱	非标 (IP65)	明装距地1.4米	见图202310-49-D03/0
2	AL2	小动力配电箱	非标 (IP65)	明装距地1.4米	见图202310-49-D05/0
3		应急照明配电箱	TY-D-0.5kVA (IP65)	明装距地1.4米	见图202310-49-D04/0
4					
5		LED嵌入式格栅灯	220V 36W	吸顶安装	配LED光源
6	Ex	防爆LED嵌入式格栅灯	220V 36W (dIICT4 IP65?配电子整流器)	吸顶安装	配LED光源
7					
8		单联单控开关	250V 10A (IP65)	明装距地1.4米	开关带指示灯
9					
10		单相二三眼双联暗插座	250V 16A (IP65)	暗装距地板0.3米	
11		三相空调插座	440V 32A	暗装距地板0.3米	
12					
13		应急LED节能灯	36V10W 消防部门认可产品(IP65)	装高距地2.5米(壁挂式）	
14	E	安全疏散出口指示灯	36V1W 消防部门认可产品(IP65)	门框上方	
15		安全疏散指示灯	36V1W 消防部门认可产品(IP65)	距地0.6米	
16		防爆应急LED节能灯	36V10W 消防部门认可产品(dIICT4.IP65)	装高距地2.5米(壁挂式）	
17	E	防爆安全疏散出口指示灯	36V1W 消防部门认可产品(dIICT4.IP65)	门框上方	
18					
19	MEB	总等电位端子箱	HFD1-MEB	暗装距地0.3米	
20	LEB	局部等电位端子箱	HFD1-LEB	暗装距地0.3米	
21					
22		火灾显示盘	GST-ZF-500Z	明装下沿距地1.5米	
23		接线端子箱	GST-JX303	明装下沿距地1.5米	
24	SI	短路隔离器	GST-LD-N8401		
25		声光报警器	GST-HX-100B	挂墙安装距地2.5米	
26	Y	手动报警按钮	J-SAM-GSTN9121	挂柱,底边距地1.5M	
27	S	感烟火灾探测器	JTY-GM-GST9611	吸顶安装	
28		消防电话	GST-TS-100A	明装距地1.5米	
29		消防广播	YXJ3-4A	吸顶安装	
30	Ex S	防爆感烟火灾探测器	JTY-GM-GST9611(Ex dIICT4)	吸顶安装	
31	Ex	防爆消防广播	YXJ3-4A (Ex dIICT4)	吸顶安装	

注：本文件版权归SOPO所有，除非得到SOPO书面授权，否则本文件的任何内容均不得复制或泄露给其他个人和团体或用于其他目的。
THIS DOCUMENT IS THE PROPERTY OF SOPO.NO PART OF THIS DOCUMENT SHALL BE REPRODUCED OR DISCLOSED TO OTHERS OR USED FO
PURPOSE WHATSOEVER EXCEPT WITH THE PRIOR WRITTEN PERMISSION OF SOPO.

SOPO 江苏索普工程科技有限公司 Jiangsu SOPO Engineering Technology CO. LTD.

设计人 DESIGNED			设计说明及图例	2025 镇江 ZHENJIANG	江苏索普新材料科技有限公司 醋酸乙烯及EVA一体化项目（一期工程）
校核人 CHECKED				主项名称 UNIT	装置机柜间
审核人 REVIEW				设计阶段 PHASE	施工图
审定人 APPROVE				图号 DWG NO.	202310-49-D02/0
专业负责人 DISCIPLINE				版本 REV.	0
项目负责人 MANAGER			专业 SPECI. 电气 比例 SCALE 1：100	第 张 SHEET 共 张 TOT.	

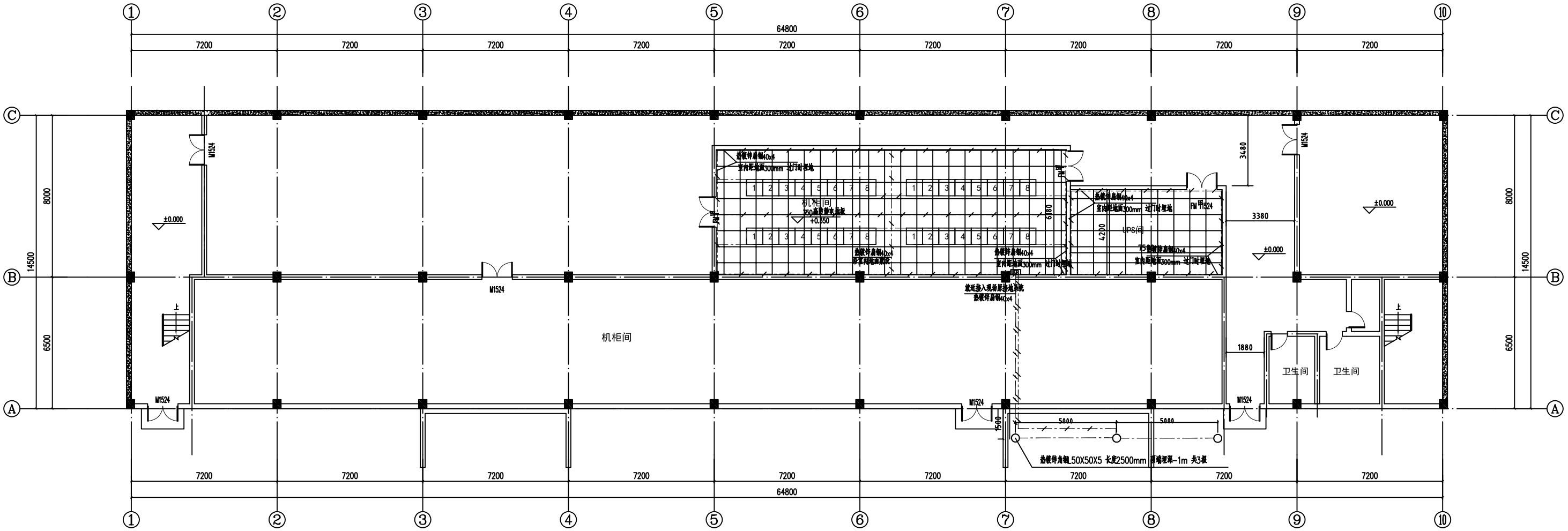

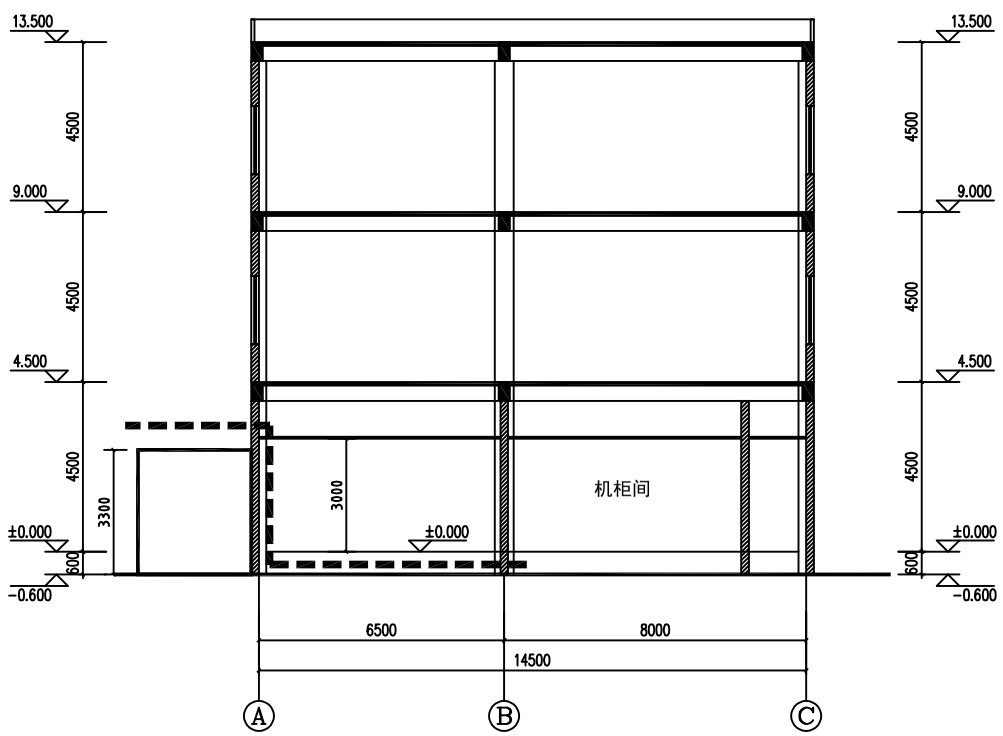

一层平面图 1:100

层高4.5米

防雷接地说明

1.本建筑屋顶为机柜间及UPS间，视同屋建筑物首，本次不需在弱防首；但需在屋顶内做整体是等电位连接
2.本屋顶内设有接地管寄建在本建筑物边距墙1.5m处设置1组接地，3根/组，每根2.5m，间距5m.接地桩采用热镀锌角钢L50x50x5 深度距地深-1m..
接地电阻不大于1欧姆，不满足加接地桩.
3.在桩基础入本建筑物设置等电位连接器一只，明装；离地300mm；与现场室外新设接地桩引入，不少于2点可靠连接；
4.在机柜间和UPS间分别沿建筑墙面四周距地300mm高处采用-40x4热镀锌扁钢敷设一圈等电位环，
过门时埋地敷设；并与等电位连接箱可靠连接（如图所示）；
5.现场所有钢筋金属设备及基础，均不少于2点就近与等电位环可靠连接；
6.防静电地板下给金属支撑件沿地面采用-25x4热镀锌扁钢就近与接地等电位环可靠连接；
7. 所有正常情况下不带电的电气设备金属外壳均应可靠接地
8. 等电位、防雷接地做法见图集《接地装置安装》15D504、《等电位联结安装》15D502。
9. 工频防雷接地、工作接地、防静电接地、弱电接地共用，接地电阻不大于1Ω，不满足接地桩，
10. 凡与施工有关而又未说明之处，参见图集、地方标准图集施工，或与设计院协商解决.
本工程所选设备、材料必须具有国家强制性认证证书（3C认证）；必须满足与产品相关的国家标准涉及电产品、消防及防雷产品须具有入网许可证.

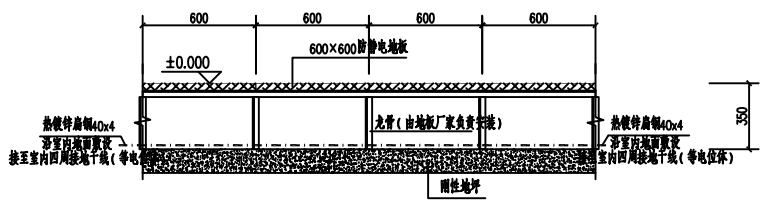

防静电地板做法

序号	图例	名称	规格及型号	单位	数量	安装方式/备注
1	LEB	局部等电位连接箱	HFD1-LEB	个	1	距地面0.3m处
2	—/—	热镀锌扁钢	-40x4	米	165	
3	-·-·-	热镀锌扁钢	-25x4	米		防静电地板金属支撑接地线，数量按实
4		黄绿相间绝缘软铜导线	BVR-450/750V-1X6mm²			防静电地板金属支撑接地线，数量按实
5	○	接地桩	热镀锌角钢L5x50x5	根	3	2.5m/根，3根1组，每根间距5m
6						
7						
8						

注：本文件版权归SOPO所有，除非得到SOPO书面授权，否则本文件的任何内容均不得复制或泄露给其他个人和团体或用于其他目的。
THIS DOCUMENT IS THE PROPERTY OF SOPO.NO PART OF THIS DOCUMENT SHALL BE REPRODUCED OR DISCLOSED TO OTHERS OR USED FO
PURPOSE WHATSOEVER EXCEPT WITH THE PRIOR WRITTEN PERMISSION OF SOPO.

江苏索普工程科技有限公司
Jiangsu SOPO Engineering Technology CO., LTD.

设计人 DESIGNED		一层防静电接地平面图	
校核人 CHECKED			
审核人 REVIEW			
审定人 APPROVE			
专业负责人 DISCIPLINE			
项目负责人 MANAGER		专业 SPECI. 电气	比例 SCALE 1:100

2025 镇江 ZHENJIANG	江苏索普新材料科技有限公司 醋酸乙烯及EVA一体化项目（一期工程）
主项名称 UNIT	装置机柜间
设计阶段 PHASE	施工图
图号 DWG NO.	202301-49-D07/0
版本 REV.	0
第 1张 SHEET 共 张 TOTAL	

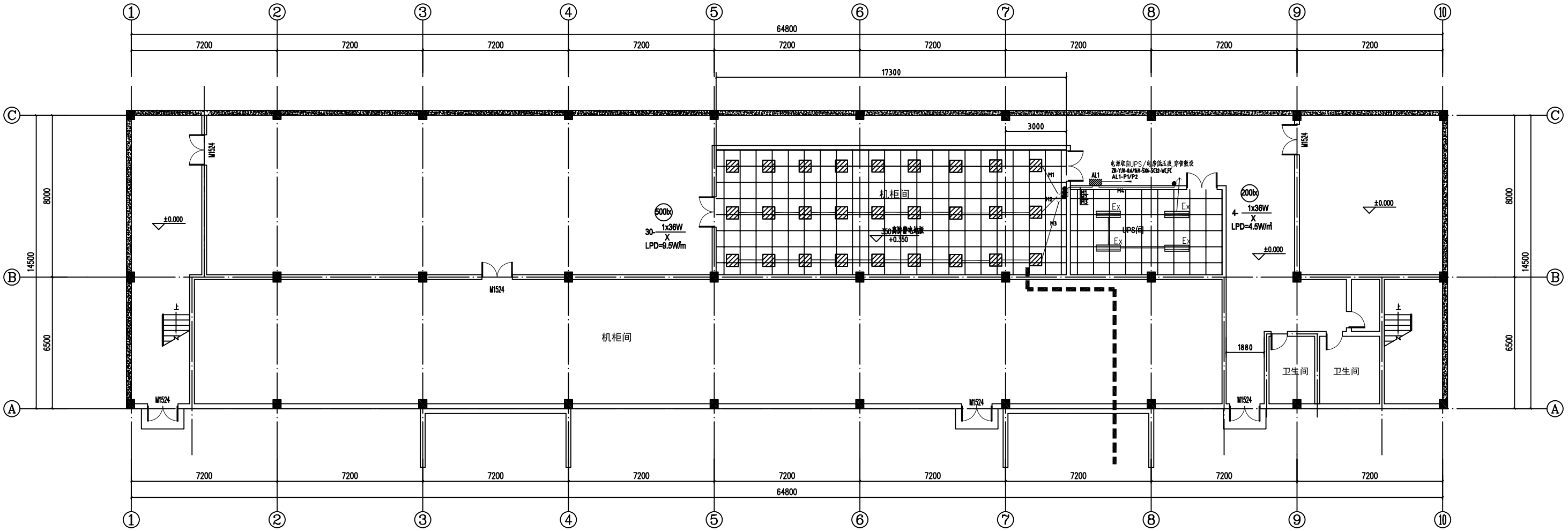

一层平面图 1:100

层高4.5米

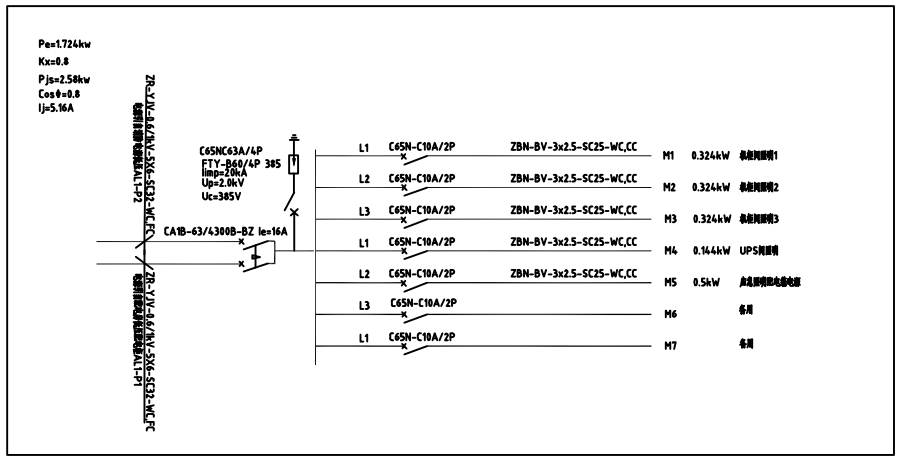

AL1系统图

备注

序号	图例	名称	规格及型号	单位	数量	安装方式/备注
1	AL1	照明配电箱	PZ-40	个	1	见系统图；高度距地面1.4m
2		LED嵌入式格栅灯	220V 36W（规格600x600，配出子整流器）	只	27	吸顶安装
3	Ex	防爆嵌入式LED格栅荧光灯	220V 36W（dIICT4，配出子整流器）	只	4	吸顶安装
4		单联单控开关	250V 10A （IP65）	只	4	明装距地1.4米 开关带指示灯
5		电力电缆	YJV-0.6/1kV-5X6	米		桥架敷设
6		电力电缆	ZBN-BV-3x2.5	米	100	桥架敷设
7		保护管	DN32	米	10	
8		保护管	DN25	米	90	

注：本文件版权归SOPO所有，除非得到SOPO书面授权，否则本文件的任何内容均不得复制或泄露给其他个人和团体或用于其他目的。
THIS DOCUMENT IS THE PROPERTY OF SOPO.NO PART OF THIS DOCUMENT SHALL BE REPRODUCED OR DISCLOSED TO OTHERS OR USED FO
PURPOSE WHATSOEVER EXCEPT WITH THE PRIOR WRITTEN PERMISSION OF SOPO.

江苏索普工程科技有限公司
Jiangsu SOPO Engineering Technology CO., LTD.

2025 镇江 ZHENJIANG

江苏索普新材料科技有限公司醋酸乙烯及EVA一体化项目（一期工程）

设计人 DESIGNED		照明配电箱AL1系统图 照明平面布置图	主项名称 UNIT	装置机柜间
校核人 CHECKED			设计阶段 PHASE	施工图
审核人 REVIEW			图号 DWG NO.	202301-49-D03/0
审定人 APPROVE			版本 REV.	0
专业负责人 DISCIPLINE				
项目负责人 MANAGER		专业 SPECI. 电气 比例 SCALE 1:100	第 1张 SHEET 共 张 TOTAL	

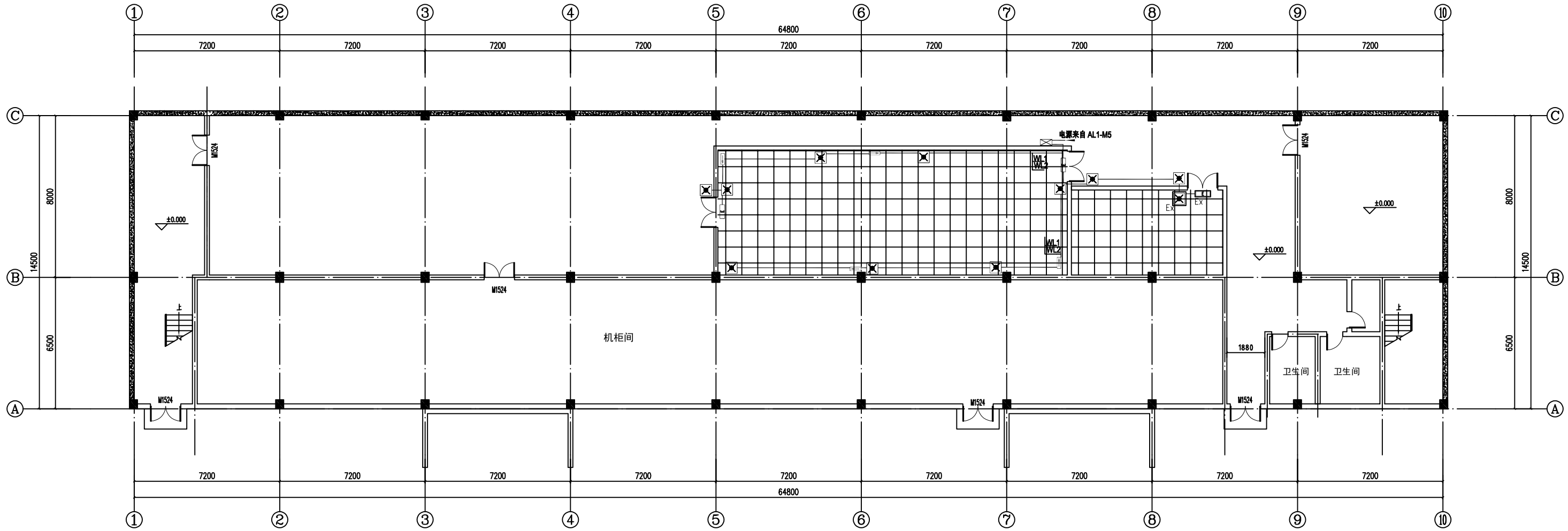

一层平面图 1:100

层高4.5米

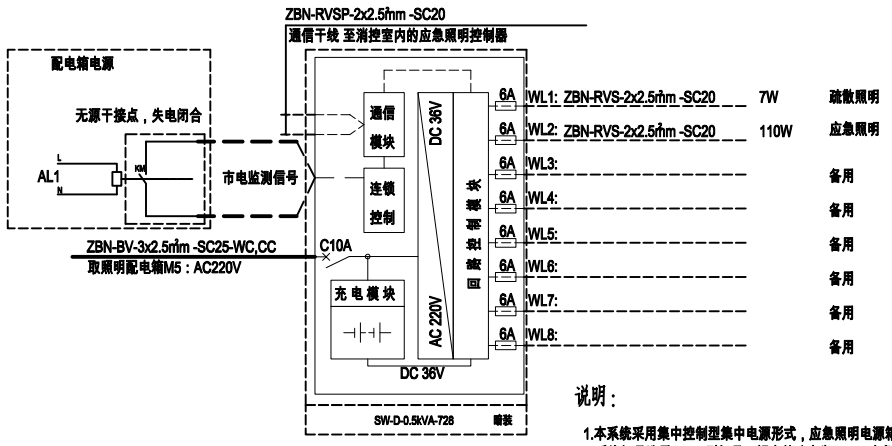

A型应急照明集中电源箱

说明：

1.本系统采用集中控制型集中电源形式，应急照明电源箱安装在本控制室内。
2.系统灯具选用36V A型灯具，额定总功率为147W,应急时间按45min计，
根据供应商样册资料，选择0.5kVA-36L集中电源
3.集中电源的蓄电池组达到使用寿命周期后标称的剩余容量应保证的放电时间，(30min+15min);
4.非火灾情况下系统断电时应急照明集中电源连锁控制应急灯具点亮的使用时间（15min)
5.应急照明集中电源引来的应急照明支线，从室外引入若埋地敷设时，改为电缆ZBN-BV-3x2.5。
6、涉及设备均需满足消防3C认证，符合相关要求。
7、配电箱安装于消防控制室，室内防护等级不低于IP34，并须满足防腐要求。

序号	图例	名称	规格及型号	单位	数量	安装方式/备注
1		应急照明配电箱	SW-D-0.5kVA-728	个	1	明装距地1.4米
2		应急 LED节能灯	36V10W消防部门认可产品	个	10	应急时间控制室不小于180分钟 挂墙安装 安装高距地2.5米
3		安全疏散出口指示灯	36V1W 消防部门认可产品	个	2	应急时间控制室不小于180分钟 门框上方
4		安全疏散指示灯	36V1W 消防部门认可产品	个	4	应急时间控制室不小于180分钟 距地1.6米
5		防爆应急LED节能灯	36V10W消防部门认可产品 (ExedIICT4,IP65)	个	1	应急时间控制室不小于180分钟 挂墙安装 安装高距地2.5米
6		防爆安全疏散出口指示灯	36V1W 消防部门认可产品 (ExedIICT4,IP65)	个	1	应急时间控制室不小于180分钟 门框上方
7		电力电缆	ZBN-BV-3x2.5mm²	米	10	
8		电力电缆	ZBN-RVS-3x2.5mm²	米	80	
9		保护管	DN25	米	100	

注：本文件版权归SOPO所有，除非得到SOPO书面授权，否则本文件的任何内容均不得复制或泄露给其他个人和团体或用于其他目的。
THIS DOCUMENT IS THE PROPERTY OF SOPO.NO PART OF THIS DOCUMENT SHALL BE REPRODUCED OR DISCLOSED TO OTHERS OR USED FO
PURPOSE WHATSOEVER EXCEPT WITH THE PRIOR WRITTEN PERMISSION OF SOPO.

江苏索普工程科技有限公司
Jiangsu SOPO Engineering Technology CO., LTD.

设计人 DESIGNED	疏散应急照明配电箱系统图 疏散应急照明平面布置图	2025 镇江 ZHENJIANG	江苏索普新材料科技有限公司 醋酸乙烯及EVA一体化项目（一期工程）
校核人 CHECKED		主项名称 UNIT	装置机柜间
审核人 REVIEW		设计阶段 PHASE	施工图
审定人 APPROVE		图号 DWG NO.	202301-49-D04/0
专业负责人 DISCIPLINE		版本 REV.	0
项目负责人 MANAGER	专业 SPECI. 电气 比例 SCALE 1:100	第 1张 SHEET 共 张 TOTAL	

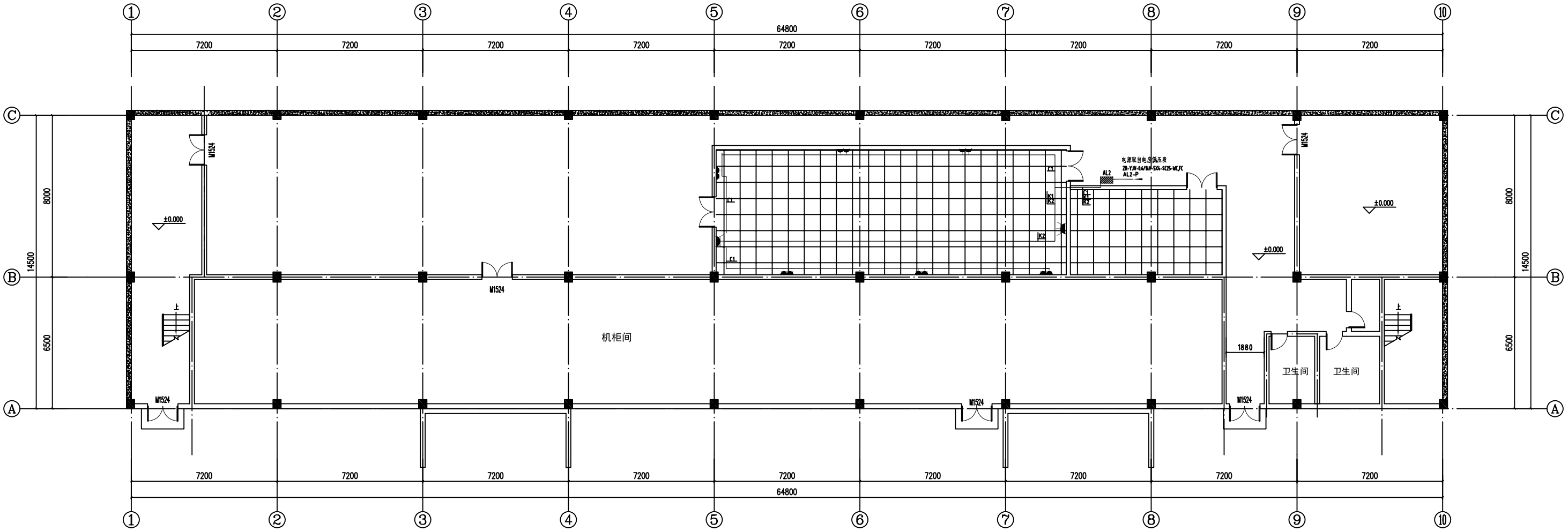

一层平面图 1:100

层高4.5米

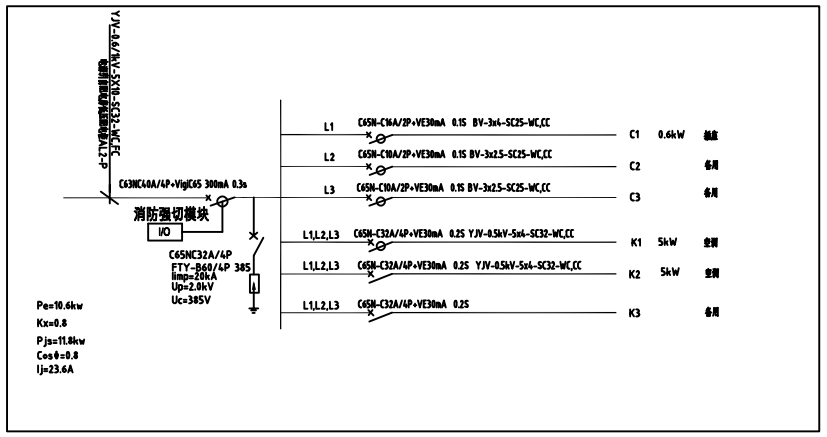

AL2系统图

不标

序号	图例	名称	规格及型号	单位	数量	安装方式/备注
1	AL2	小动力配电箱	PZ-30	个	1	见系统图；离皮距地面1.4m
2		单相二眼三眼暗插座	250V 10A	个	6	离皮距地面0.5m
3		三相五眼空调插座	440V 32A	个	2	离皮距地面0.5m
4		电力电缆	YJV-0.6/1kV-5X10	米		桥架敷设
5		电力电缆	YJV-0.6/1kV-5X4	米	36	
6		电力电缆	BV-0.5kV-3X2.5	米	60	
7		保护管	DN32	米	60	
8		保护管	DN25	米	36	

注：本文件版权归SOPO所有，除非得到SOPO书面授权，否则本文件的任何内容均不得复制或泄露给其他个人和团体或用于其他目的。
THIS DOCUMENT IS THE PROPERTY OF SOPO.NO PART OF THIS DOCUMENT SHALL BE REPRODUCED OR DISCLOSED TO OTHERS OR USED FO
PURPOSE WHATSOEVER EXCEPT WITH THE PRIOR WRITTEN PERMISSION OF SOPO.

江苏索普工程科技有限公司
Jiangsu SOPO Engineering Technology CO., LTD.

2025 镇江 ZHENJIANG 江苏索普新材料科技有限公司 醋酸乙烯及EVA一体化项目（一期工程）

设计人 DESIGNED	小动力配电箱AL2系统图 小动力平面布置图	主项名称 UNIT	装置机柜间
校核人 CHECKED		设计阶段 PHASE	施工图
审核人 REVIEW		图号 DWG NO.	202301-49-D05/0
审定人 APPROVE		版本 REV.	0
专业负责人 DISCIPLINE			
项目负责人 MANAGER	专业 SPECI. 电气 比例 SCALE 1:100	第 1张 SHEET 共 张 TOTAL	

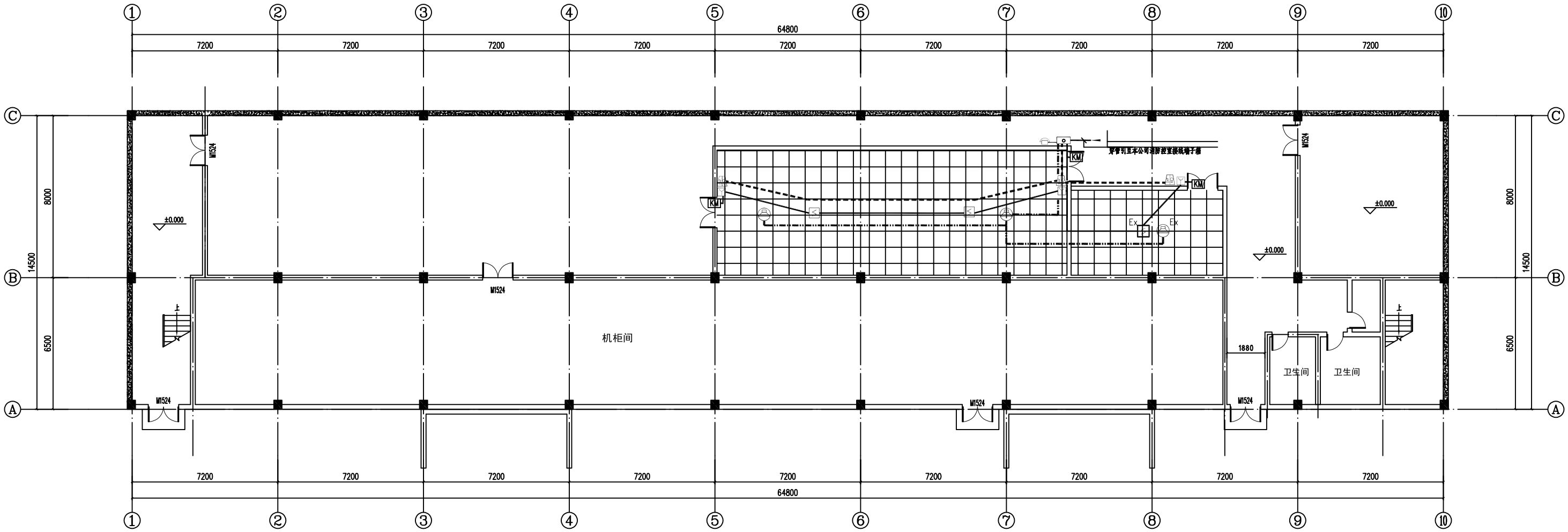

一层火灾报警平面图1:100

层高4.5米

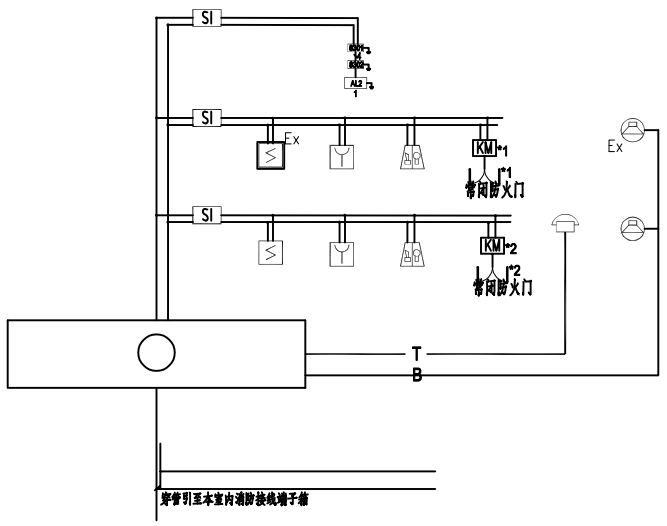

火灾报警系统图

火灾联动控制线K:ZBN-RVS-2X2.5-CT/SC20-SCE/WS/CC/WC;
消防电话线F:WDZBN-BYJ-3x1.5-CT/SC32-SCE/WS/CC/WC;
广播总线B:ZBN-RVS-2X1.5-CT/SC20-SCE/WS/CC/WC;
火灾报警线S:ZBN-RVS-2X1.5-CT/SC20-SCE/WS/CC/WC;
RS-485通讯总线（T）:NH-RVS-2X1.5-SC20-WS/FC/WC/CC;
电源支线（接线端子箱输出）D：ZBN-BV-2x2.5-SC20-CC/WC/FC。
总线NH-KVVP-8X2.5-CT/SC32-WS/FC/WC/CC
室外埋地引入线路采用KVVP系列同规格控制电缆，宜根据选用的产品厂家要求配置室外线路。
本项目消防电缆耐火等级要求不低于B2级。

火灾报警系统图

说明:

1.本建筑利用厂区设置在公司控制中心的消防控制室的消防控制系统；为集中式火灾报警系统；
在本区域内不再设置控制器，只配置接线端子箱，挂墙安装下沿距地1.5米,所有消防线路接入。
通过控制总线接入消防控制室内控制器；控制室须24小时有人值班,本区域所有消防信号接入其中.
2.本区域设有点型感烟探测器,线型光速感烟探测器,手动报警按钮,出口设声光报警器,消防广播，防火门监控,
每个防火区域设置1只消防电话；手动报警按钮距地1.5米,线型光速感烟探测器在0.5m及6.5m处各安装一组,
声光报警器距地2.5米.手动报警按钮布置间距不大于30m;消防电话距地1.5米.消防电话距地1.5米,
消防广播距地2.2米.
3.火灾报警线路室内采用导线穿镀锌管沿墙,柱,平顶暗敷或明敷,当线路穿管暗敷时,应敷设在不燃烧体结
构内且保护层厚度不应小于30mm;当线路穿镀锌钢管明敷时,其镀锌钢管要涂防火涂料.
4.本系统总线上应设置短路隔离器，每只总线短路隔离器保护的火灾探测器、手动火灾报警按钮和模
块等消防设备的总数不应超过32点；总线穿越防火分区时应在穿越处设置总线短路隔离器。
5.从接线盒、线槽等处引到探测器底座盒、控制设备盒、扬声器箱的线路，均应加金属保护管保护。
6.采用穿管水平敷设时，除报警总线外，不同防火分区的线路不应穿入同一根管内,
不同电压等级的电缆不应穿入同一根保护管内，当合用同一线槽时，线槽应有隔板分隔。
7.消防联动控制器应具有切断火灾区域及相关区域的非消防电源的功能.
8.进出本建筑物及消防控制室的各种电子信息传输电缆的屏蔽外层及其金属护套管均应做等电位接
地连接。信号电缆内芯线相应端口应安装适配的线路浪涌保器。
9.此系统的施工设计由专业承包安装公司做深化设计后安装。
10.其他
(1).凡与施工有关面又未说明之处，参见国家。地方标准图集。
(2).本工程所选设备、材料，必须具有国家级检测中心的检测合格证书(3C认证)；必须满足与产品
相关的国家标准；供电产品、消防产品应具有入网许可证。
(3).电气施工中，应及时与土建配合预埋电气管线和各种设备的固定构件。
(4).配管线路过长时，中间须设过路盒；所有管线过伸缩缝需设补偿装置，所有进出电缆沟的管线
须设防水套管。
(5).本工程所有各系统须经当地有关主管部门审核批准后方可施工.

11.火灾报警系统图例

	接线端子箱	GST-JX303	挂墙安装下沿距地1.5米
	声光报警器	GST-HX-100B	挂墙安装下沿距地2.5米
SI	短路隔离器	GST-LD-N8401	
	控制模块	HJ-1807	
	手动报警按钮	J-SAM-GSTN9121	挂墙安装下沿距地1.5米
Ex	防爆感烟火灾探测器	JTY-GM-GST9611(Ex)	吸顶安装
	感烟火灾探测器	JTY-GM-GST9611	吸顶安装
	火灾显示盒	GST-ZF-100	挂墙安装下沿距地1.5米
	消防电话	GST-TS-100A	明装距地1.5米
	消防广播	YXJ3-4A	吸顶安装
Ex	防爆消防广播	YXJ3-4A(Ex)	吸顶安装
KM	控制模块	HJ-1825	

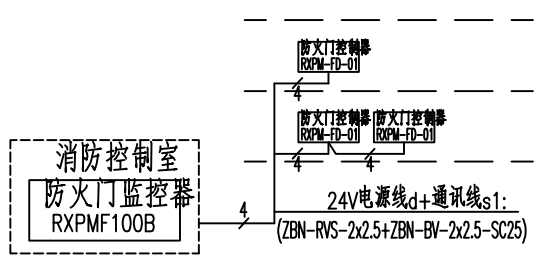

说 明:

防火门的控制:

1)由常开防火门所在防火分区内的两只独立的火灾探测器或一只火灾探测器与一只手动火灾报警按钮的报警信号，作为常开防火门关闭的联动触发信号,联动触发信号应由火灾报警控制器或消防联动控制器发出,并应由消防联动控制器或防火门监控器联动控制防火门关闭

2)疏散通道上各防火门的开启、关闭及故障状态信号应反馈至防火门监控器。

防火门监控系统图

序号	图例	名称	规格及型号	单位	数量	安装方式/备注
1		接线端子箱	GST-JX303	个	1	挂墙安装下沿距地1.5米
2		声光报警器	GST-HX-100B	只	3	挂墙安装下沿距地2.5米
3		手动报警按钮	J-SAM-GSTN9121	只	3	挂墙安装下沿距地1.5米
4	Ex	防爆感烟火灾探测器	JTY-GM-GST9611(Ex)		1	吸顶安装
5		感烟火灾探测器	JTY-GM-GST9611	只	2	吸顶安装
6		消防电话	GST-TS-100A	只	1	明装距地1.5米
7		消防广播	YXJ3-4A	只	2	吸顶安装
8	Ex	防爆消防广播	YXJ3-4A(Ex)	只	1	吸顶安装

注：本文件版权归SOPO所有，除非得到SOPO书面授权，否则本文件的任何内容均不得复制或泄露给其他个人和团体或用于其他目的。
THIS DOCUMENT IS THE PROPERTY OF SOPO.NO PART OF THIS DOCUMENT SHALL BE REPRODUCED OR DISCLOSED TO OTHERS OR USED FO
PURPOSE WHATSOEVER EXCEPT WITH THE PRIOR WRITTEN PERMISSION OF SOPO.

江苏索普工程科技有限公司
Jiangsu SOPO Engineering Technology CO., LTD.

2025 镇江 ZHENJIANG

江苏索普新材料科技有限公司醋酸乙烯及EVA一体化项目（一期工程）

设计人 DESIGNED		火灾报警系统图 火灾报警平面图	主项名称 UNIT	装置机柜间
校核人 CHECKED			设计阶段 PHASE	施工图
审核人 REVIEW			图号 DWG NO.	202301-49-D06/0
审定人 APPROVE			版本 REV.	0
专业负责人 DISCIPLINE				
项目负责人 MANAGER		专业 SPECI. 电气 比例 SCALE 1:100	第 1张 SHEET 共 张 TOTL.	