UG4038-86

无锡华光锅炉股份有限公司（无锡锅炉厂）	公　司　标　准	编号	UG4038-86
		代替	
	人孔	实施日期	
		总重	48
		第 1 页	共 2 页　供 图

适用范围：　锅炉本体检修用人孔。

技术要求：

1.门盖与底座接合面错边应小于1.5mm。

2.件号15石棉板为人孔与人孔支架间密封用，安装时用螺母压紧，石棉板及件号1上的绝热材料本厂不供。

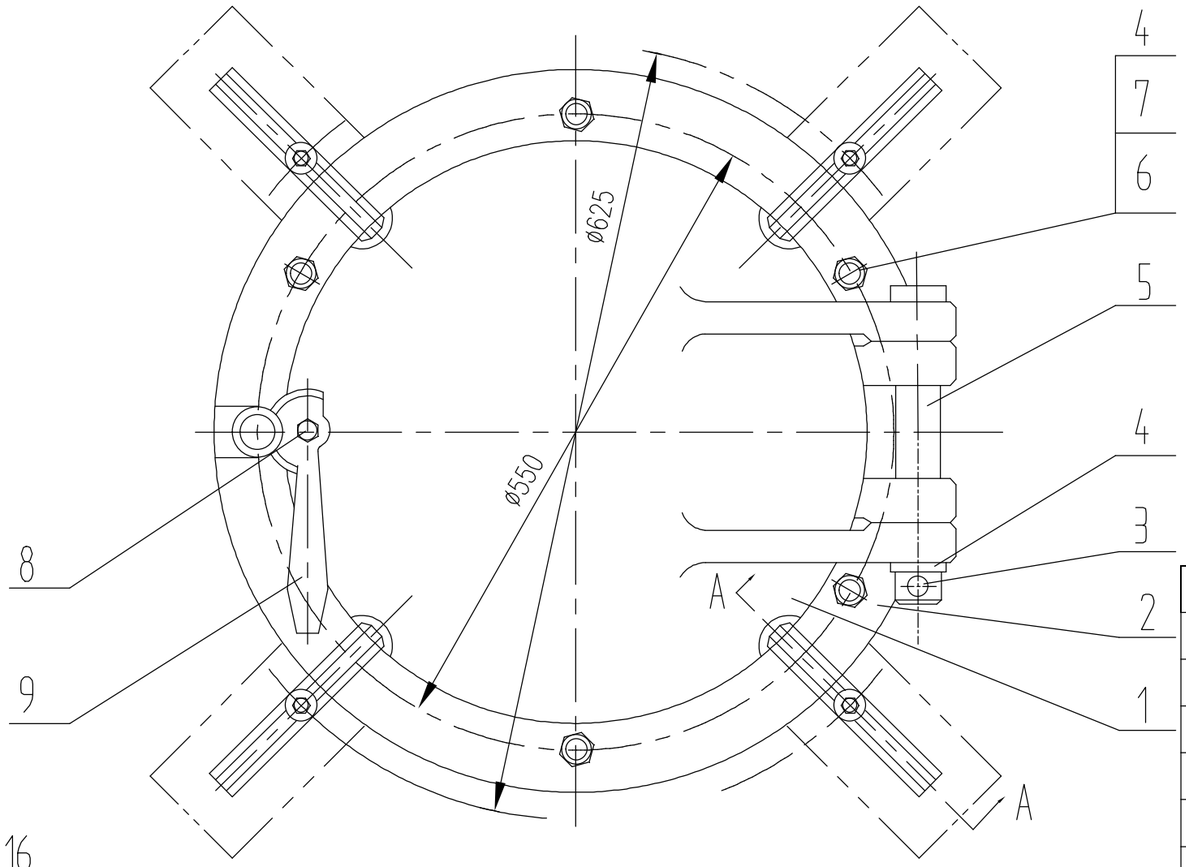

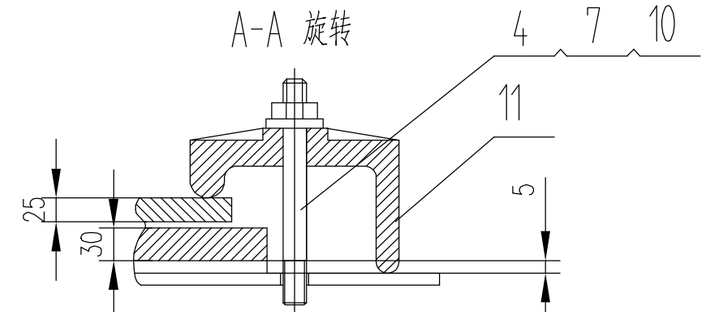

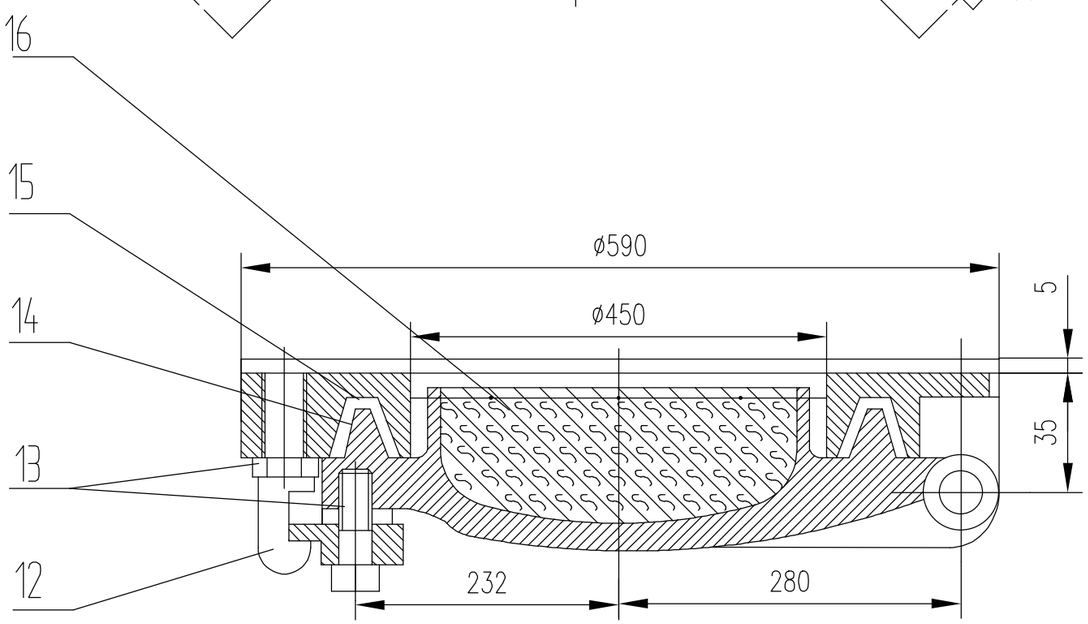

序号	图号	名称	数量	材料	单件重量	总重重量	备注
16	UG4038(16)-86	铁丝ø5;L=475	4	Q195-A	0.0732	0.2926	
15	UG4038(15)-86	石棉板δ5;ø590/450	1	石棉板			本厂不供
14	UG4038(14)-86	石棉盘根(方形10)L=1750	1	XS450　JG67-64			
13	GB54-76	扁螺母M12	2	Q235-A.F	0.0112	0.0224	
12	UG2307-86	锁紧卡柱NO.1	1	Q235-A.F	0.17	0.17	
11	UG4038.11-86	压板	4	HT150	1.96	7.84	
10	UG2005-86	双头螺母M16X120	4	35	0.2093	0.8372	
9	UG2404-86	紧锁手柄	1	QT400-15	0.45	0.45	
8	GB30-76	螺栓M12X40	1	Q235-A	0.4929	0.4929	
7	GB52-76	螺母M16	10	Q235-A.F	0.0341	0.3412	
6	GB30-76	螺栓M16X55	6	Q235-A	0.1142	0.6852	
5	UG2308-86	销轴ø16X220	1	Q235-A.F	0.37	0.37	
4	GB95-76	垫圈16	11	Q235-A.F	0.0139	0.1529	
3	GB91-76	开口销4X25	1	Q235-A.F	0.003	0.003	
2	UG6011-86	人孔底座	1	HT150	16.3	16.3	
1	UG6001-86	人孔门盖	1	HT150	20.5	20.5	

拟订	姓名		校对	姓名		审核	姓名		审定	姓名		批准	姓名	
	日期			日期			日期			日期			日期	

更改标记	处数	文件号码	签字	日期

会签单位	
描图	