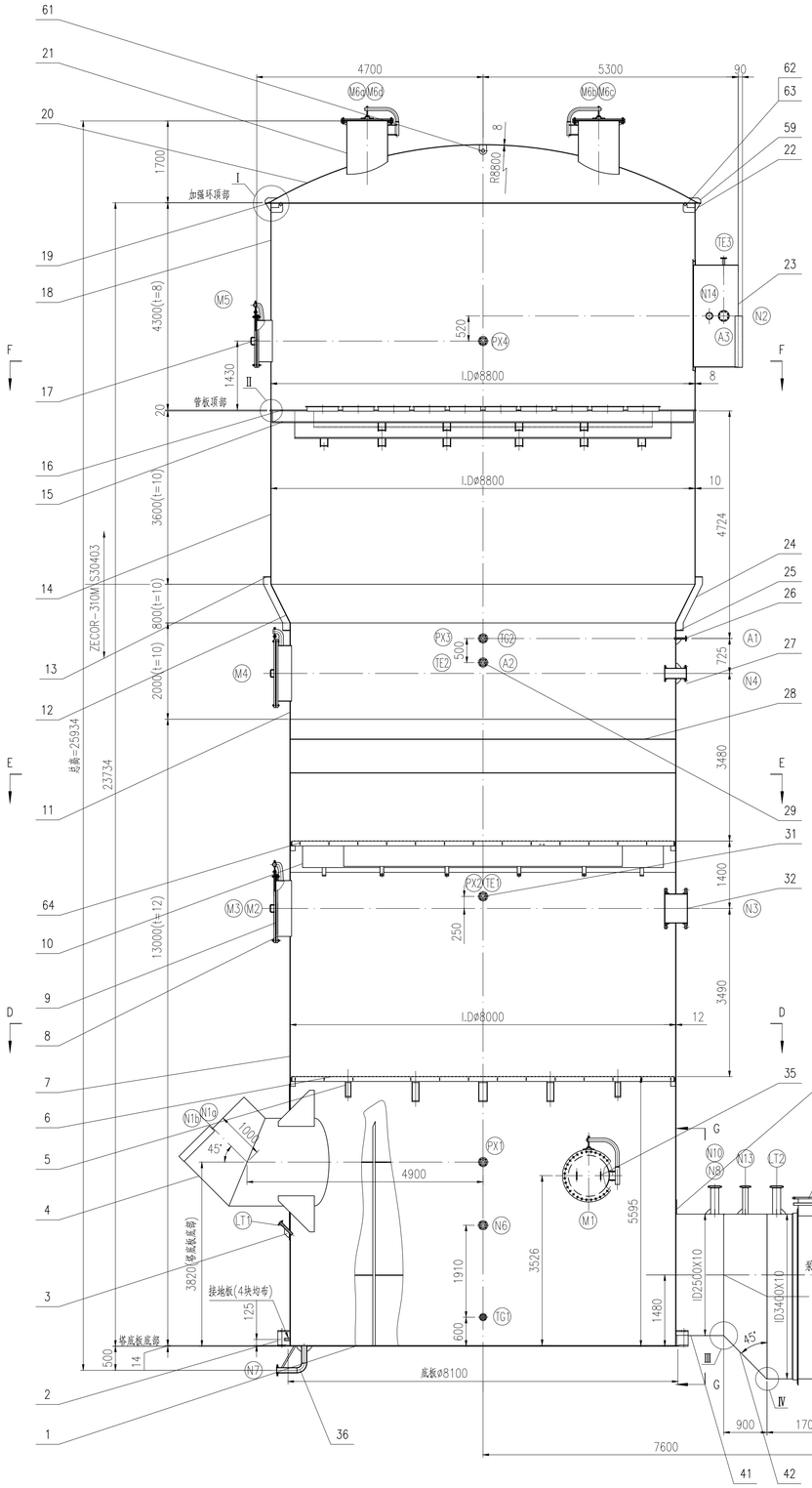

管口方位图

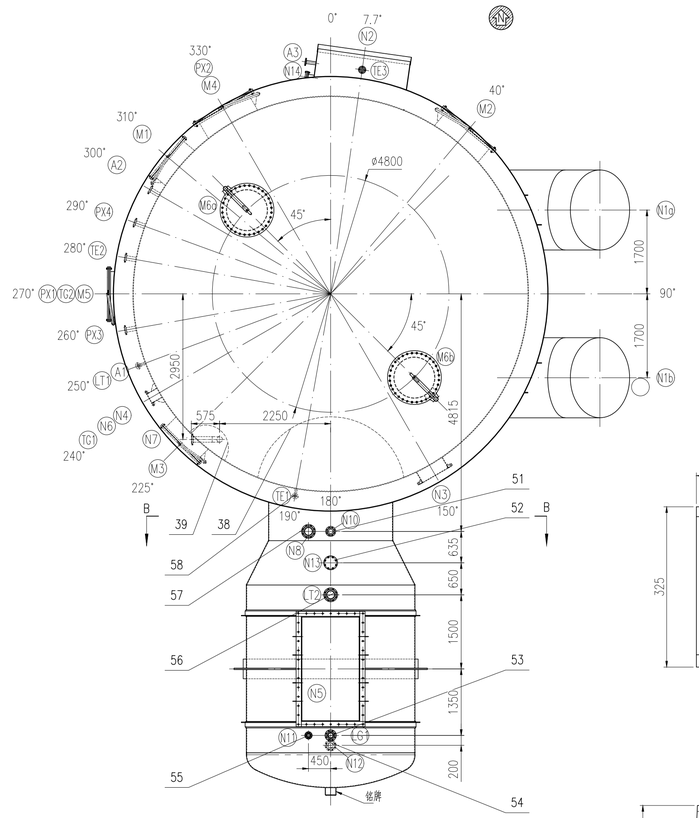

筒体、封头拼接焊缝及筒体与封头环焊缝详图

不按比例

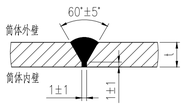

锚支座焊接详图

1:10

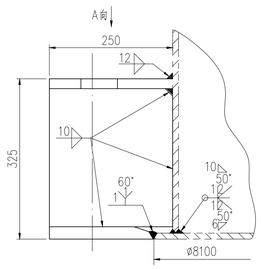

A向

1:10

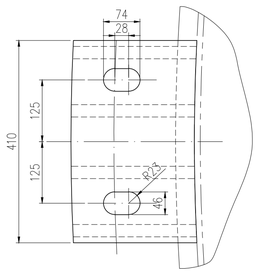

件号 PART NO.	图号或标准号 DRAWING NO. OR	名称 DESCRIPTION	数量 QTY.	材料 MATERIAL		单重(kg) SINGLE WEIGHT	总重(kg) TOTAL WEIGHT	备注 REMARK
41	305.145-1-41	筒体Ⅴ ⌀2520X10 L=1191	1	ZECOR-310M		749.4		
40	305.145-1-40	补强圈 t=12	1	S30403		614		
39	305.145-1-39-0	过滤器Ⅱ	1	组合件		48.4		
38	305.145-1-38-0	过滤器Ⅰ	1	组合件		364.6		
37	按本图	筋板加强环 630x80x12	36	S30403	--	--	中心弧长630 板内半径⌀3762	待定！
36	305.145-1-36-0	接管N7组件	1	组合件		24.5		
35	CB351-1-4-0	人孔⌀860X12-Ⅱ	1	组合件(ZECOR-310M)		515	M1(*见注1)	
34	按本图	筋体加强筋板 t=6	40	S30403	--	--		待定！
33	按本图	筋板加强环 630x80x12	40	S30403	--	--	中心弧长630 板内半径⌀3762	
32	305.145-1-32-0	一级填入口组件	1	组合件		278.3	N3	
31	305.145-1-31-0	接管TE2/TG1~2/PX1~2组件	1	组合件		21		
30	305.145-1-30-0	保温圈 W=140	4	组合件	--	--		待定！
29	305.145-1-29-0	接管N6/A2组件	1	组合件		22		
28	305.145-1-28-0	齿环 t=8	2	ZECOR-310M	81	162		
27	305.145-1-27-0	二级填入口组件	1	组合件		42.7	N4	
26	305.145-1-26-0	接管A1/PX3~4组件	1	组合件		9.6		
25	按本图	加强环Ⅲ ⌀8024/⌀8324 t=10	1	S30403		304.3		
24	按本图	加强筋板Ⅱ t=10	36	S30403	13	468	周向均布	
23	305.145-1-23-0	气体出口组件	1	组合件		692.2	N2	
22	按本图	加强筋板Ⅰ t=8	36	S30403	0.6	21.6	周向均布	
21	305.145-1-21-0	人孔⌀860X8	2	组合件(S30403)	599.8	1199.6	M6a~b	
20	参考GB/T25198	封头 SDH 8800X8	1	S30403		4190.8		
19	按本图	加强环Ⅱ ⌀9052/⌀8772 t=12	1	S30403		371.6		
18	按本图	筒体Ⅳ ⌀8816X8 L=4288	1	S30403		7512.5		
17	CB351-1-2-0	人孔⌀860X8-Ⅲ	1	组合件(S30403)		461	M5(*见注1)	
16	305.145-1-16-0	管板	1	组合件		6450.6		
15	305.145-1-15-0	管板支撑梁	1	组合件		4067.4		
14	按本图	筒体Ⅲ ⌀8820X10 L=3600	1	S30403		7889.3		
13	按本图	加强环Ⅰ ⌀8824/⌀9124 t=10	1	S30403		335.4		
12	按本图	锥段 I.D⌀8000/⌀8800 H=800 t=10	1	ZECOR-310M		1874		
11	按本图	筒体Ⅱ ⌀8020X10 L=2000	1	ZECOR-310M		4016		
10	305.145-1-10-0	上填料支撑梁	1	组合件		4866.1		
9	CB351-1-3-0	人孔⌀860X10-Ⅱ	1	组合件(ZECOR-310M)		497	M3(*见注1)	
8	CB351-2-3-0	人孔⌀1160X10-Ⅱ	2	组合件(ZECOR-310M)	802	1604	M2,M4(*见注1)	
7	按本图	筒体Ⅰ ⌀8024X12 L=13000	1	ZECOR-310M		31334		
6	305.145-1-6-0	一级填料格栅	1	组合件		3175.5		
5	305.145-1-5-0	下填料支撑梁	1	组合件		3386.5		
4	305.145-1-4-0	气体入口组件	1	组合件		3659.8	N1a,N1b	
3	305.145-1-3-0	接管LT1组件	1	组合件		5.8		
2	305.145-1-2-0	锚支座	8	组合件		101.8	814.4	
1	按本图	底板 ⌀8100 t=14	1	ZECOR-310M		5757		
64	305.145-1-6-0	二级填料格栅	1	组合件		3440.6		
63	按本图	钢管 ⌀60.3x4 L=26390	1	S30403		148.1	卷圆直径8400	
62	按本图	支撑板 t=10	36	S30403	2.2	79.2	周向均布	
61	按本图	吊耳板 t=10	1	S30403		1.8		
60	305.138-1-60-0	保温圈 W=80	2	组合件	--	--		待定！！！
59	按本图	加强筋板Ⅲ t=8	36	S30403	0.6	21.6	周向均布	
58	305.145-1-58-0	接管TE1组件	1	组合件		8.6		
57	305.145-1-57-0	接管N8组件	1	组合件		26.5		
56	305.145-1-56-0	接管LT2组件	1	组合件		96.3		
55	305.145-1-55-0	接管N11组件	1	组合件		7.5		
54	305.145-1-54-0	接管N12组件	1	组合件		8.2		
53	305.145-1-53-0	接管LG1组件	1	组合件		16.2		
52	305.145-1-52-0	接管N13组件	1	组合件		24.7		
51	305.145-1-51-0	接管N10组件	1	组合件		11.6		
50	按本图	筒焊板Ⅱ t=10	2	S30403	--	--		
49	按本图	筒焊板Ⅰ 10776X130X10	2	S30403	--	--		
48	按本图	角钢圈加强环∠100x100x12 L=10990	2	Q235B	--	--		待定！！！
47	305.145-1-47	泵槽加强环 t=25	2	S30403	--	--		
46	305.145-1-46-0	泵槽接口	1	组合件		--		
45	GB/T25198	碟形封头 THA 3400X10(8.7)	1	ZECOR-310M		939		
44	305.145-1-44-0	鞍座	1	组合件		923.5		
43	按本图	筒体Ⅵ ⌀3420X10 L=3400	1	ZECOR-310M		2906.6		
42	按本图	锥段 ⌀2500/⌀3400 H=900 t=10	1	ZECOR-310M		742		

江苏赛瑞科技工程有限公司
CERE China Technical Engineering Jiangsu Co., Ltd.

MARK 标记	TOTAL NO. 处数	FILE NO. 更改文件号	SIGN 签名	DATE 日期
DESIGN 设计		TECH REVIEW 工艺		
CHECK 校对		APPROVE 批准		
REVIEW 审核				

组合件

WEIGHT(kg) 重量	SCALE 比例	REV. 版次
--	1:60	0
TOTAL-PAGES 共 2 张	No.-PAGE 第 1 张	

高温吸收塔及泵槽壳体

305.145-1-0

本图纸及相关文件版权属于江苏赛瑞科技工程有限公司所有,任何单位和个人未经江苏赛瑞科技工程有限公司书面许可,不得以任何方式复制或扩散至第三方,违者应负相应法律责任。
THIS DRAWING AND RELEVANT DOCUMENT'S COPYRIGHT BELONGS TO CERE China Technical Engineering Jiangsu Co., Ltd. THEY MAY NOT BE REPRODUCED OR DISCLOSED TO ANY THIRD PARTY IN ANY FORM WITHOUT THE PRIOR WRITTEN PERMISSION OF CERE China Technical Engineering Jiangsu Co., Ltd. THE OFFENDERS SHALL BEAR THE CORRESPONDING LEGAL RESPONSIBILITY.