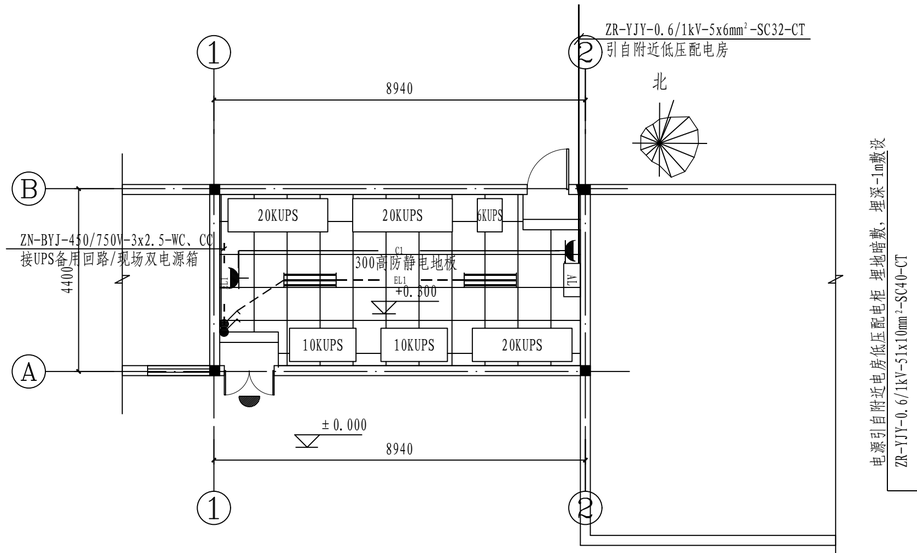

照明平面图 1:100

净高4.3m

编号	AL	型号	PZ-30	尺寸	设备生产厂定	防护等级	IP≥34	防腐等级	≥F1	防爆等级	-	安装方式	嵌墙安装
负荷	Pe= 1.47 kW	Kc= 1.0	cosφ=0.90	备注	1、箱体每个回路配旋钮开关，可挂锁；2、箱体进出线采用下进下出，接口配套防爆绕线管连接,防爆插座集成在箱体安装。								
指标	Pj= 1.47 kW	Ij= 2.79 A											

名称

AP配电系统图

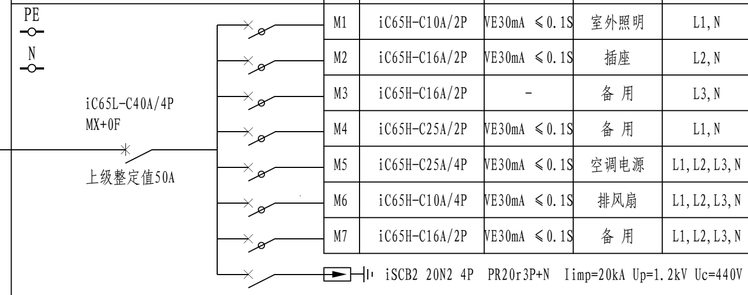

回路编号	回路开关	漏电开关	回路名称	相序	出线	穿管,敷设	功率(kW)	备 注
M1	iC65H-C10A/2P	VE30mA ≤0.1S	室外照明	L1,N	ZR-BYJ-450/750V-3x2.5	SC25-WC、CC	0.02	-
M2	iC65H-C16A/2P	VE30mA ≤0.1S	插座	L2,N	ZR-BYJ-450/750V-3x2.5	SC25-WC、CC	0.2	-
M3	iC65H-C16A/2P	-	备 用	L3,N	-	SC25-WC、CC	-	-
M4	iC65H-C25A/2P	VE30mA ≤0.1S	备 用	L1,N	-	SC25-WC、CC	-	-
M5	iC65H-C25A/4P	VE30mA ≤0.1S	空调电源	L1,L2,L3,N	ZR-YJY-0.6/1kV-5x4	SC32	-	3P吸顶机
M6	iC65H-C10A/4P	VE30mA ≤0.1S	排风扇	L1,L2,L3,N	ZR-YJY-0.6/1kV-5x2.5	SC25	0.12	-
M7	iC65H-C16A/2P	VE30mA ≤0.1S	备 用	L1,L2,L3,N	-	-	-	-

配电箱系统图

序号	房间或场所	照明功率密度值 W/m²	对应照度值 Lx	显色指数 Ra	色容差 SDCM	闪变指数 P_{st}^{LM}
		设计值	设计值	设计值	设计值	设计值
1	配电间	≤5.5	≥200	≥80	≤5	≤1

图例说明：

序号	图 例	名 称	规 格 及 型 号	单位	数量	安装方式	备 注
1	AL	照明配电箱	PZ-30	台	1	暗装，装高据地1.6米	详见配电系统图
2		LED平板灯	250V,50W	套	2	吸顶安装	防护等级：≥IP34，效能不低于150lm/W
3		LED免维护室外吸顶灯（防护罩）	250V,20W	套	1	吸顶安装	防护等级：≥IP65，效能不低于150lm/W
4		单联单控翘板式暗开关	250V,10A	套	2	暗装，装高据地1.4米	防护等级：≥IP34
5		单相二眼三眼暗插座	250V 10A	套	2	暗装距地0.3米	安全型插座

注：本文件版权归SOPO所有，除非得到SOPO书面授权，否则本文件的任何内容均不得复制或泄露给其他个人和团体或用于其他目的。
THIS DOCUMENT IS THE PROPERTY OF SOPO.NO PART OF THIS DOCUMENT SHALL BE REPRODUCED OR DISCLOSED TO OTHERS OR USED FOR ANY PURPOSE WHATSOEVER EXCEPT WITH THE PRIOR WRITTEN PERMISSION OF SOPO.

SOPO 江苏索普工程科技有限公司 Jiangsu SOPO Engineering Technology CO.,LTD.						2025 镇江 ZHENJIANG	江苏索普化工股份有限公司 醋酸厂醋酸三期DCS搬迁项目
设计人 DESIGNED	张明金	2025.09.12	照明平面图			主项名称 UNIT	UPS室
校核人 CHECKED	李立	2025.09.12				设计阶段 PHASE	施工图
审核人 REVIEW	蒋孝军	2025.09.12				图号 DWG NO.	202501-101-02D04/0
审定人 APPROVE						版 本 REV.	0
专业负责人 DISCIPLINE							
项目负责人 MANAGER			专业 SPECI. 电气	比 例 SCALE	1: 100	第 1 张 SHEET	共 1 张 TOT.

A2:594X420