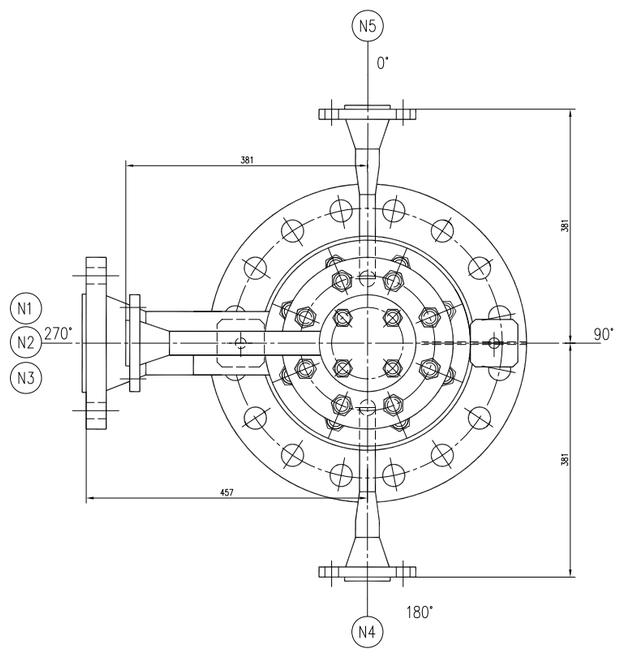

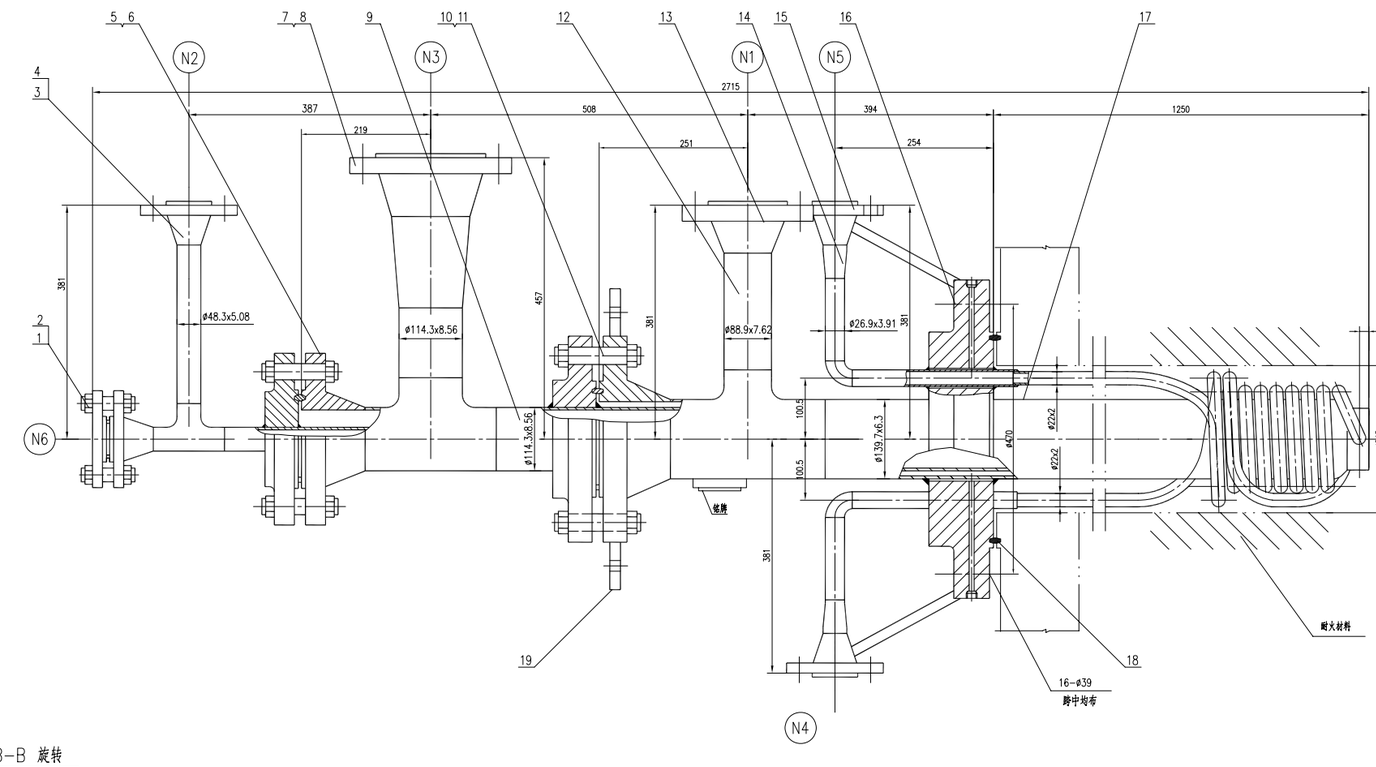

技术要求

1. 焊接采用电弧焊和氩弧焊。INCONEL625的焊接以及NCONEL625与其他材料的焊接，采用氩弧焊，其余材料的焊接采用电弧焊。焊条牌号：INCONEL625之间及INCONEL6250与其他材料之间选ERNiCr-3；0Cr18Ni10Ti之间选E347-16；0Cr18Ni10Ti与0Cr18Ni9之间选E308-16；0Cr18Ni10Ti与SA182F11CL2之间选E309-16。
2. 焊接接头型式按HG20583《钢制化工容器结构设计规定》，法兰焊接按HG20626《钢制管法兰焊接接头和坡口尺寸（英制体系）》的规定。所有对接接头必须全焊透，角接接头的焊脚尺寸按较薄件的厚度。
3. 件号16法兰盖环密封面必须由硬质合金堆焊后再加工而成，加工后硬质合金厚度不小于0.8mm。
4. 所有对接接头100%射线检测，合格级别为JB4730.2-2005规定中的II级，RT检测技术等级为JB4730-2005中相应规定的B级。角接接头100%渗透检测，合格级别为I级。
5. 件16法兰盖上的排气孔用0.6MPa的压缩空气进行试漏。
6. 所有法兰螺栓孔跨中均布。

注：
1. 本图纸仅用于镇江索普项目气化炉工艺烧嘴订货。
2. 工艺烧嘴最终的制造图设计由中标厂家完成，最终的制造图必须经中国天辰化学工程公司确认。
3. 工艺烧嘴的管口和铭牌座等方位由中国天辰化学工程公司管道专业提供。

管口表

符号	公称尺寸	连接尺寸标准	连接面型式	用途或名称
N-1	80	WN80-15.0 HG20615-97	RJ	一次氧气入口
N-2	40	WN40-15.0 HG20615-97	RJ	二次氧气入口
N-3	125	WN125-15.0 HG20615-97	RF	煤浆入口
N-4	50	WN50-15.0 HG20615-97	RJ	冷却水入口
N-5	50	WN50-15.0 HG20615-97	RJ	冷却水出口
N-6	40	WN40-15.0 HG20615-97	RJ/WB	溢料口

总重量：~520 Kg

其中：

INCONEL 625	~240 kg
HAYNES 188	~3.5 kg
0Cr18Ni10Ti	~110 kg
SA182F11CL2	~135 kg
30CrMo/35CrMoA	~34 kg

B-B 旋转
1:1.5

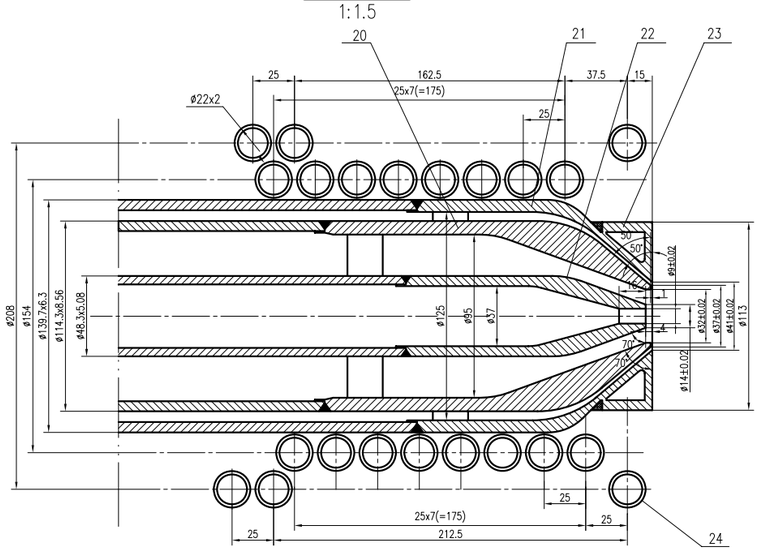

A 向
1:2

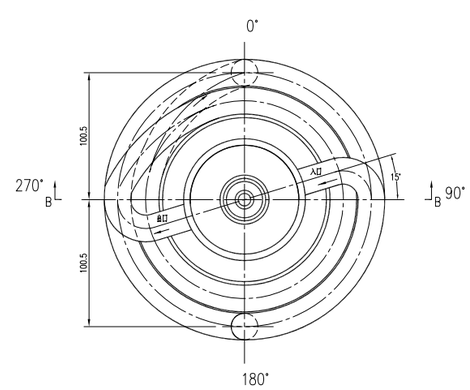

件号	图号与标准号	名称	数量	材料	单重(Kg)	总重(Kg)	备注
24		冷却盘管	1	INCONEL 625		10	
23		封板	1	HAYNES188		0.9	
22		二次氧气喷嘴	1	INCONEL 625 +HAYNES188		1.5	
21		一次氧气喷嘴	1	INCONEL 625		7	
20		煤浆喷嘴	1	INCONEL 625 +HAYNES188		6	
19		吊耳	2	0Cr18Ni9		1.4	
18	HG20633-97	八角垫 250-15.0 R53	1	316			
17		钢管 DN125 Sch80S	1	INCONEL 625		35	
16		法兰	1	SA182 F11 Cl2		110	
15	HG20615-97	法兰 WN50-15.0 Sch80 RJ	2	SA182 F11 Cl2	10.9	21.8	
14		钢管 DN20 Sch80S/管件	1	0Cr18Ni10Ti		3.0	
13	HG20615-97	法兰 WN80-15.0 Sch80 RJ	1	INCONEL 625		13.2	
12		钢管 DN80 Sch80S/管件	1	INCONEL 625		6.5	
11		紧固件	1	30CrMo/35CrMoA		17	
10	HG20615-97	法兰 WN125-15.0 SCH80 RJ	1	INCONEL 625		80	带法兰盖八角垫 材质同法兰
9		煤浆管 DN100 Sch80S	1	INCONEL 625		40	
8		钢管 DN100 Sch80S/管件	1	0Cr18Ni10Ti		12.5	
7	HG20615-97	法兰 WN125-15.0 SCH80 RF	1	0Cr18Ni10Ti		39.1	
6		紧固件	1	30CrMo/35CrMoA		12.5	
5	HG20615-97	法兰 WN100-15.0 SCH80 RJ	1	0Cr18Ni10Ti		53.2	带法兰盖八角垫 材质同法兰
4		钢管 DN40 Sch80S/管件	1	INCONEL 625		15.5	
3	HG20615-97	法兰 WN40-15.0 RJ Sch80	1	INCONEL 625		6	
2		紧固件	1	30CrMo/35CrMoA		4.5	
1	HG20615-97	法兰 WN40-15.0 RJ/WB Sch80	1	INCONEL 625		18.65	带八角垫，材质同法兰

版次 REV.	说明 DESCRIPTION	日期 DATE	设计 DESIGN	制图 DRAW	校核 CHECK	审核 REVIEW	审定 APPROVE
△							
△							
△							
△							
△							
△							

中国天辰化学工程公司
CHINA TIANCHEN CHEMICAL ENGINEERING CORP.
2007 天津 TIANJIN

索普60万吨/年醇酸造气工艺技改项目

气化炉烧嘴 工程图

设计项目 UNIT：气化装置
设计阶段 PHASE：

比例 SCALE 1:4 | 第张 SHEET | 共张 TOT.

图号 DWG NO. T06014-612FD48-1000