8
383
25
8
7
Ø1400
8
~6060
3200
N2
N3
N1
200
200
25
600
6
8
III
600
900
900
5
250
8
2
75
6
R150
N5
II
2200
SM
Ø500
800
Ø1400
6
I
IV
1
2
3
Ø1240
Ø1550
Ø1660

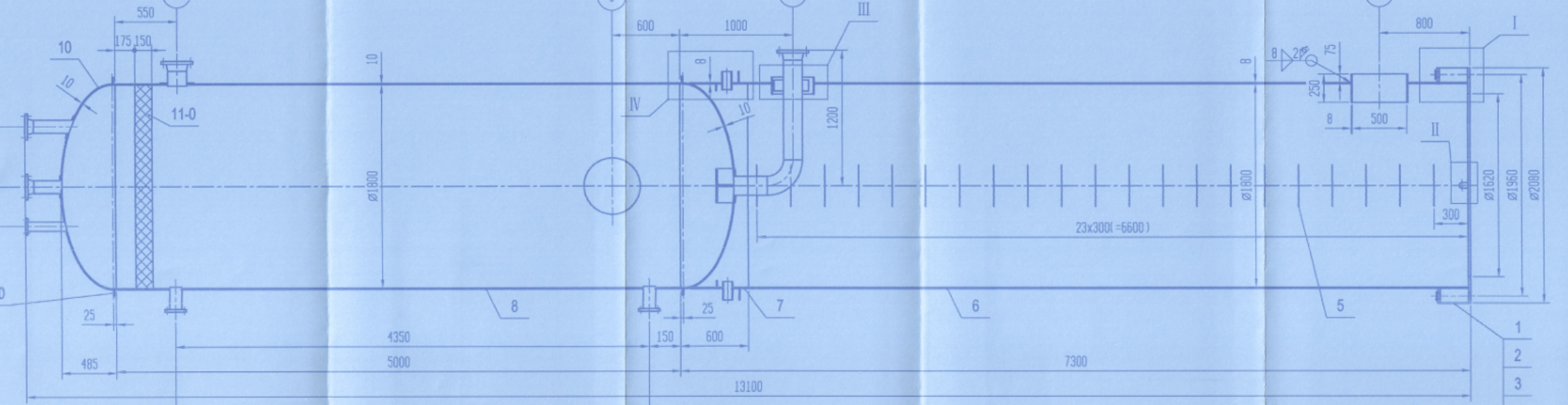
550
175 150
10
10
11-0
10
ø1800
600
1000
III
IV
8
10
1200
8
8
250
75
500
800
I
II
ø1620
ø1960
ø2080
300
23x300(=6600)
ø1800
8
7
6
5
1
2
3
25
25
4350
150
600
485
5000
7300
13100

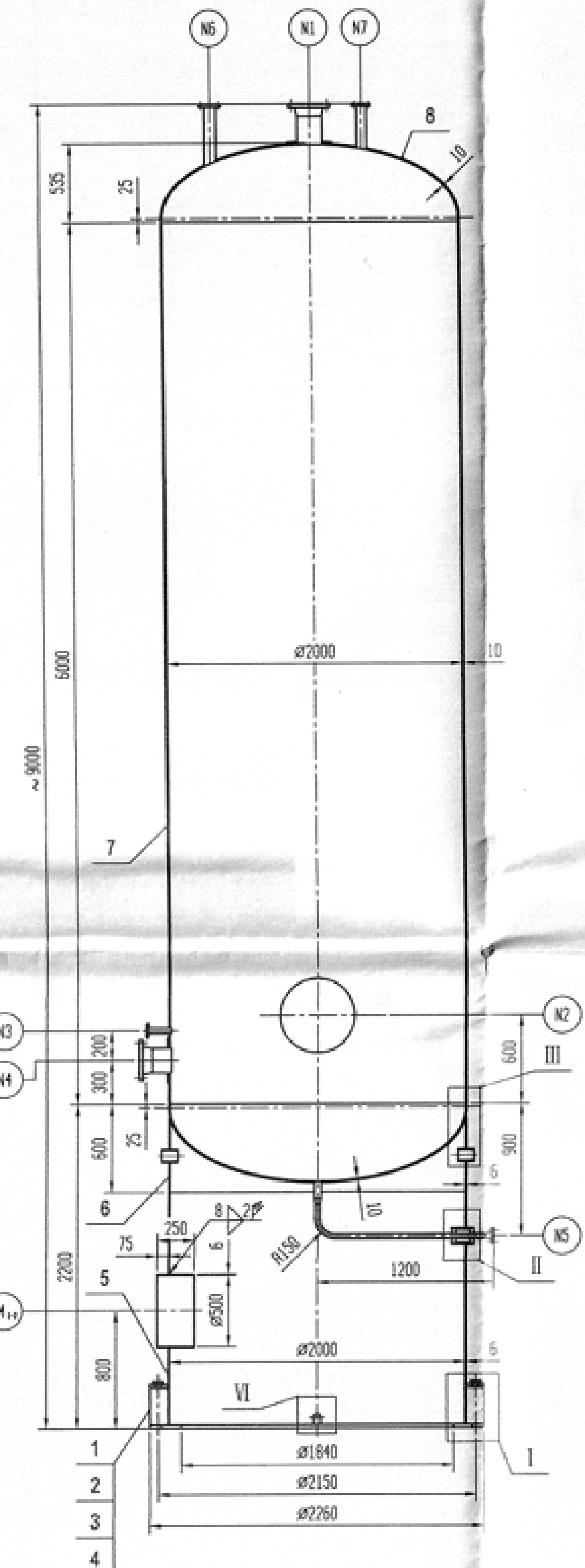
N6
N1
N7
8
10
535
25
6000
~9000
7
ø2000
10
N3
N4
200
300
600
25
6
8
250
75
6
2200
5
ø500
800
R150
10
N2
600
III
900
6
N5
II
1200
ø2000
6
VI
ø1840
ø2150
ø2260
1
2
3
4
I

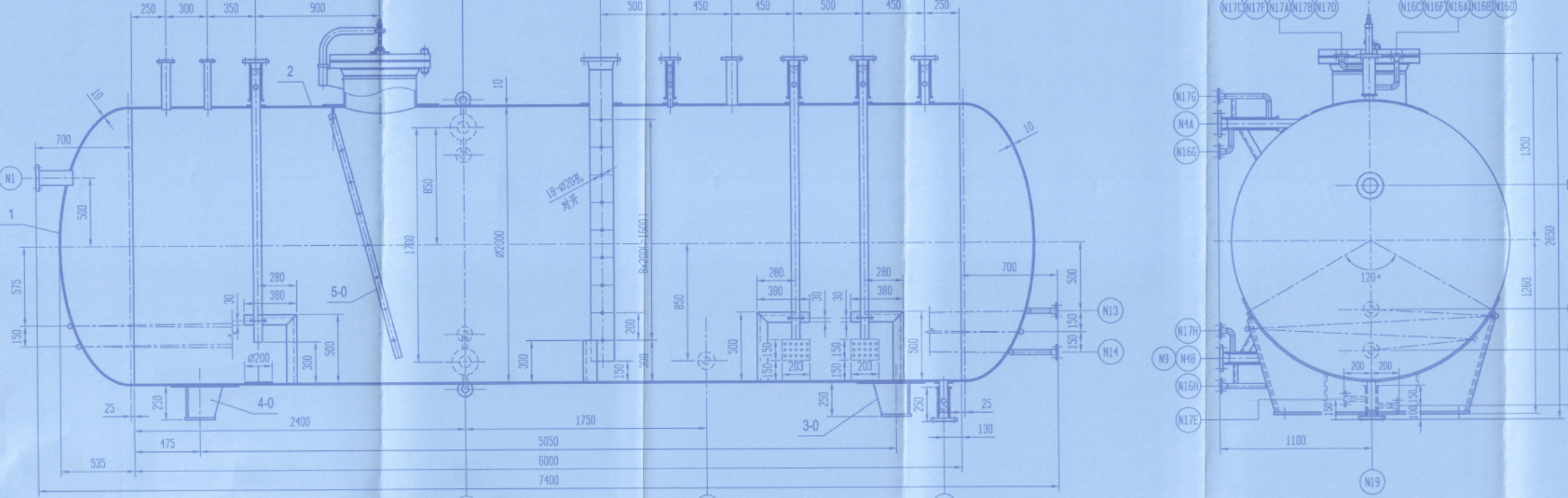
N1
N13
N14
N9
N19
N17C N17F N17A N17B N17D
N16C N16F N16A N16B N16D
N17G
N4A
N16G
N17H
N4B
N16H
N17E
1
2
3-0
4-0
5-0
10
18-ø20孔
对开
8×200(=1600)
ø2000
ø200
120°
250 300 350 900
500 450 450 500 450 250
700
850
1700
575
150
280
380
30
300
500
200
203
25
250
130
2400
1750
475
5050
535
6000
7400
1350
2650
1260
1100

700
400
7
8-0
6
5
11
III
IV
9-0
I
1360
1210
15x 300 (=4500)
ø2000
ø1820
ø2160
ø2280
1
2
3

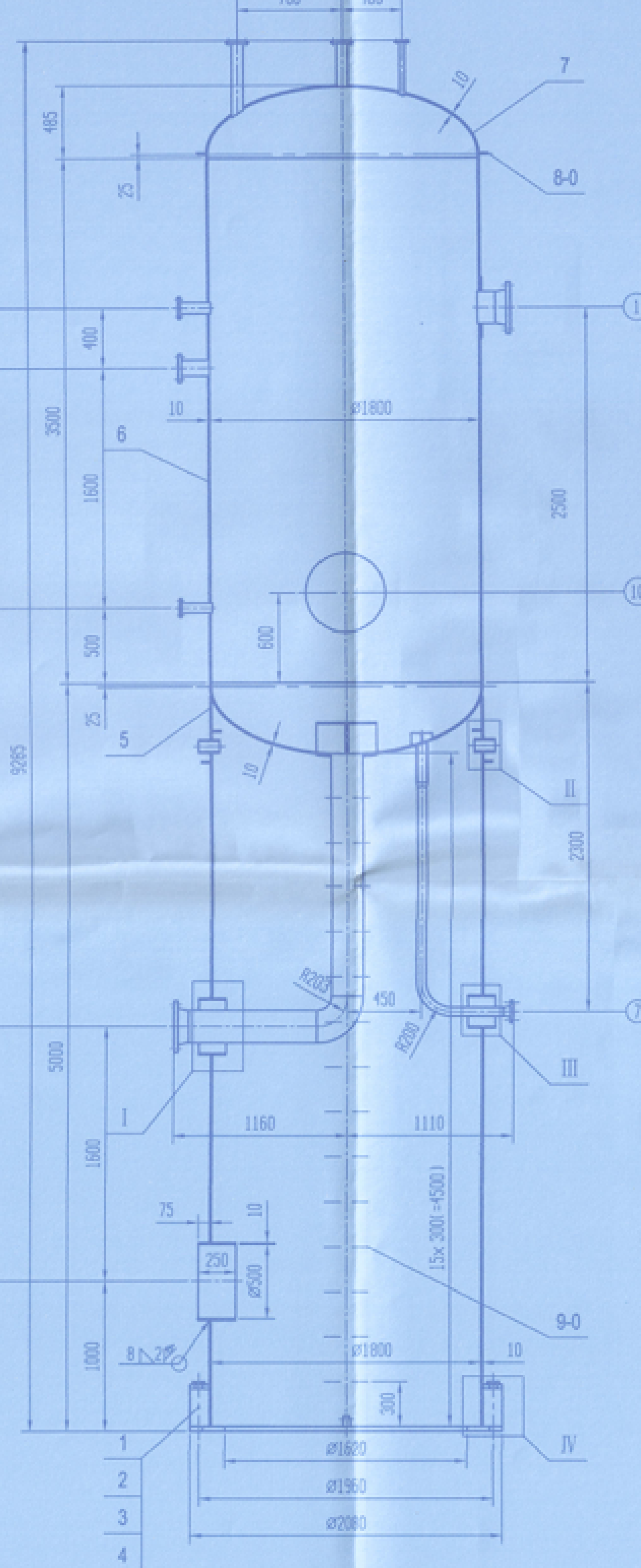
7
8-0
10
485
25
400
3500
1600
500
25
9285
5000
1600
1000
6
5
10
ø1800
2500
600
10
2300
R203
450
R200
III
I
1160
1110
75
10
250
ø500
15x 300 (=4500)
9-0
8
ø1800
10
300
IV
ø1620
ø1960
ø2080
II
1
2
3
4

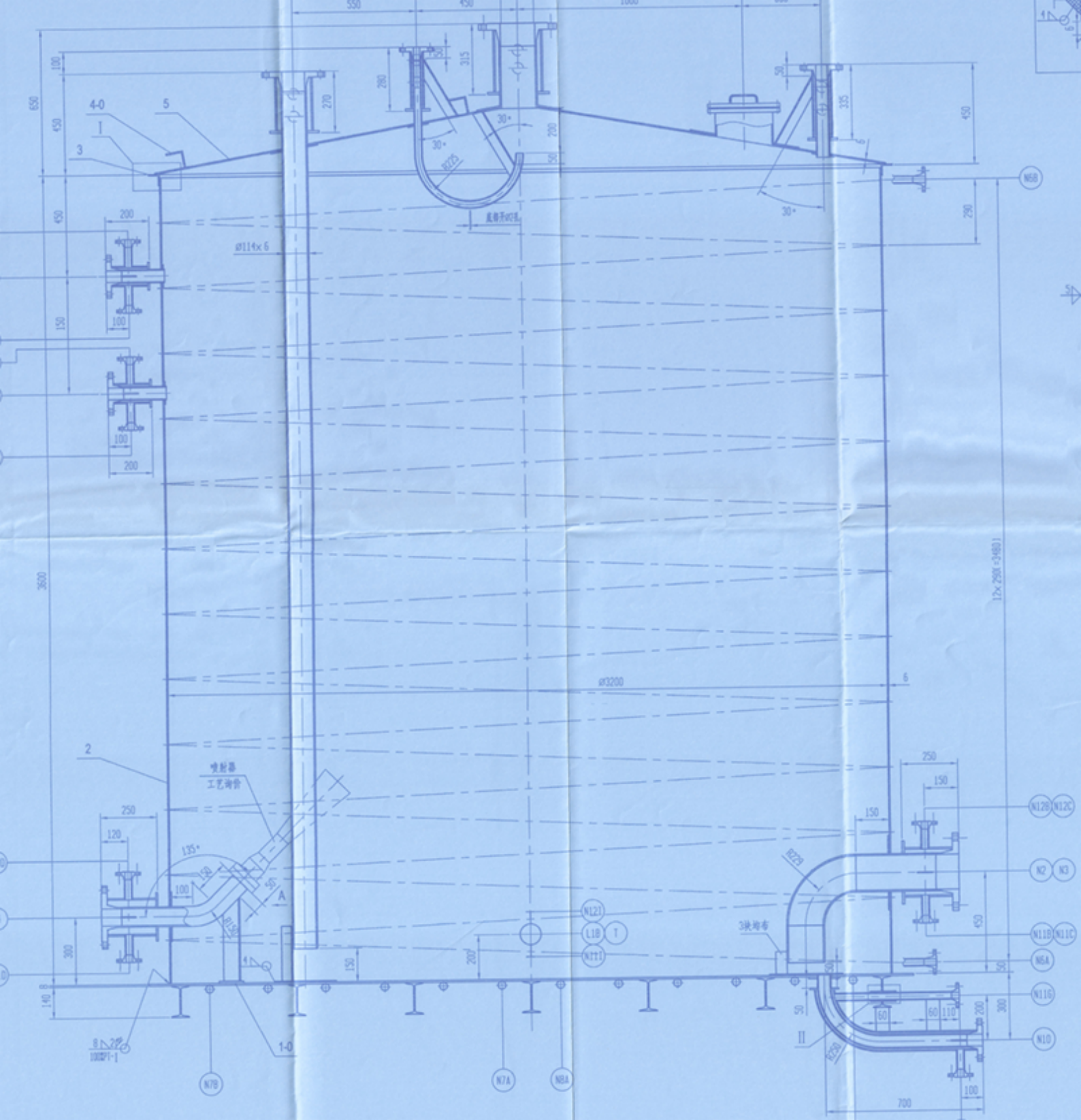
4-0
5
I
3
2
1-0
喷射器
工艺海管
3块海布
底座开口位置
ø114x6
ø3200
12x 250 = 3480
3600
N6B
N12B
N12C
N2
N3
N11B
N11C
N6A
N11G
N10
N7B
N7A
N8A
N12J
L1B
T
N11I
II

8
7
10
6
5
1
2
3
4
VI
I
II
III
1200
2300
800
600
900
R150
Ø2000
Ø1840
Ø2130
Ø2260

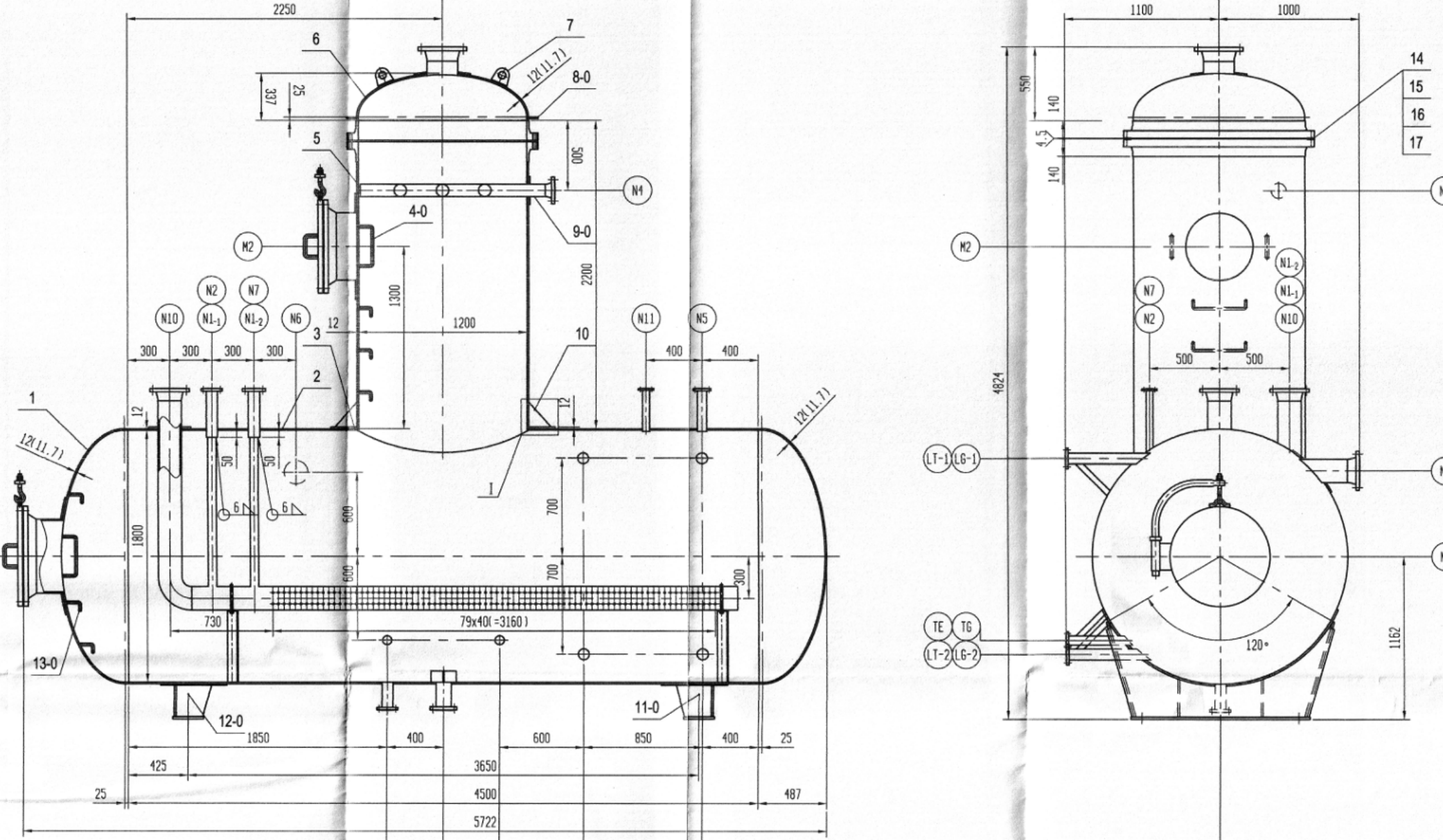
2250
1100
1000
6
7
12(11.7)
8-0
337
25
5
500
N1
4-0
9-0
M2
2200
1300
1200
N2
N7
N10
N1-1
N1-2
N6
N11
N5
3
10
300
300
300
300
400
400
2
1
12
12(11.7)
50
50
6
6
1800
600
700
600
700
300
730
79x40(=3160)
13-0
12-0
11-0
1850
400
600
850
400
25
425
3650
25
4500
487
5722
550
140
4.5
140
14
15
16
17
4824
500
500
LT-1
LG-1
TE
TG
LT-2
LG-2
120°
1162

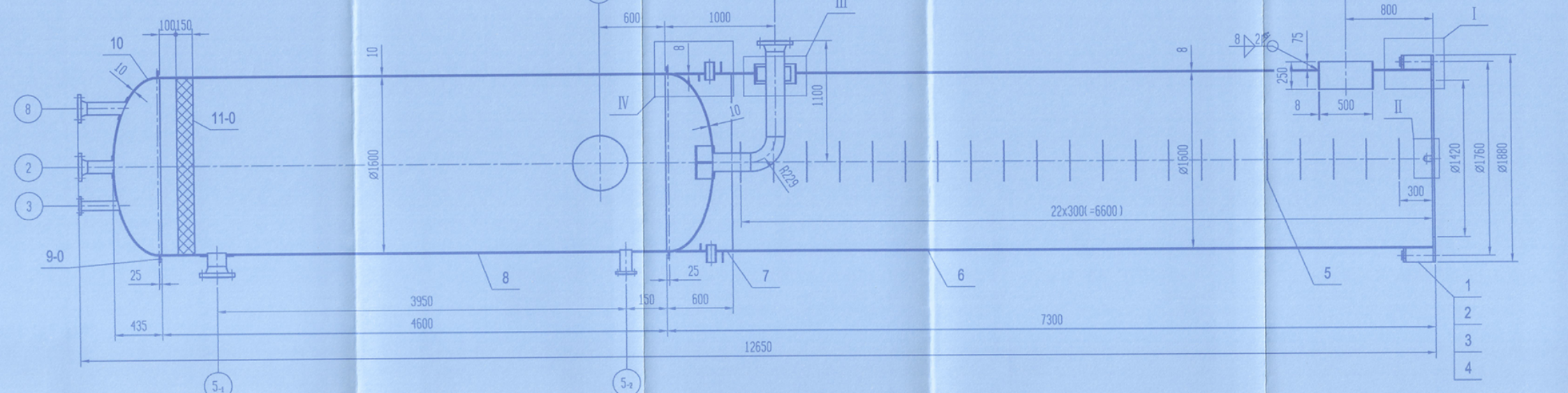
100
150
10
10
11-0
8
2
3
9-0
25
435
3950
4600
12650
5-1
10
ø1600
8
600
1000
IV
III
8
10
1100
R229
25
150
600
5-2
8
7
6
22x300(=6600)
8
ø1600
8
2
75
250
800
8
500
I
II
5
300
ø1420
ø1760
ø1880
7300
1
2
3
4