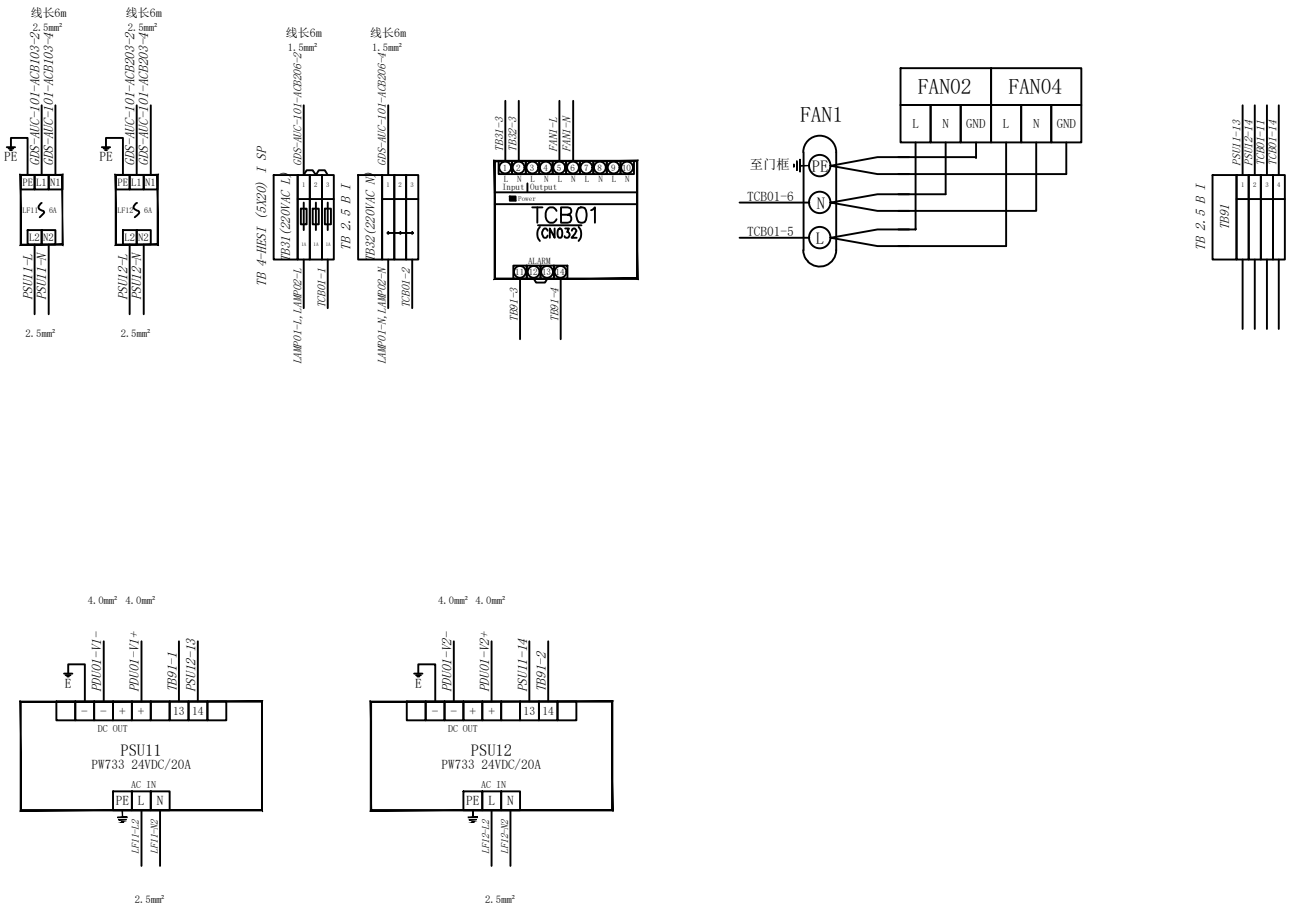

会签专业 DISCIPLINE	签名 SIGNATURE 日期 DATE

版次 REV. NO.	描述 DESCRIPTION	设计 DESIGNED BY	校核 CHECKED BY	审核 REVIEWED BY	审定 APPD BY		日期 APPD. DATE
V3.0	供竣工	高东杰	储济华	毕宇			2021-12-16

SUPCON
浙江中控技术股份有限公司
ZHEJIANG SUPCON TECHNOLOGY CO.,LTD.

镇江海纳川物流产业发展有限责任公司

港口事业部自动化改造项目气体检测与报警系统（GDS）系统

图纸名称 DWG. NAME	GDS-SYC-101 供电接线图
项目号 JOB NO.	
合同号 CONT. NO.	SCJSD20210714-407
图号 DWG. NO.	E-2310-01
设计阶段 DES. STAGE	竣工
页码 PAGE	第 7 张
SHEET	OF 11